Fek. kan. Vandent.	šulinio	Nr. 93 a KORTELĖ
(Komunikacija)	(Įrenginio pavadinimas)	
VILNIUS	Kalvarijų	131-A-8
(Miestas)	(Gatvė)	(Planšeto nomenklatūra)

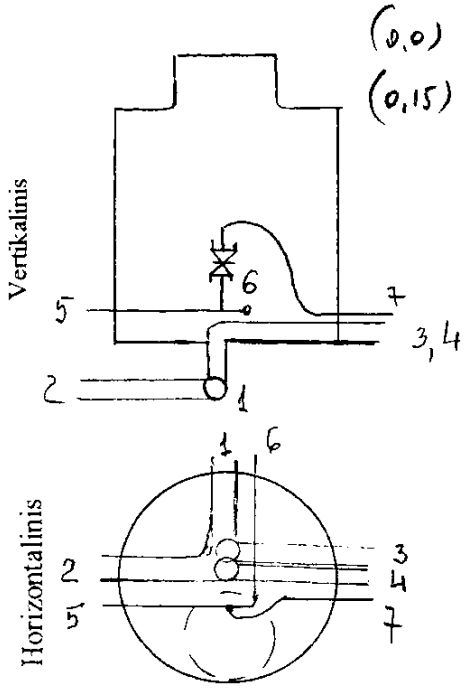

PRIRIŠIMO SCHEMA

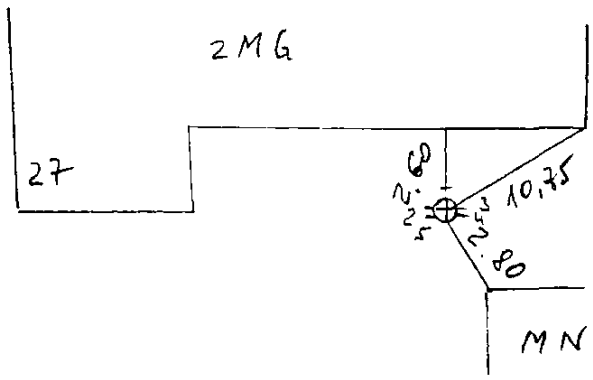

Pavadinimas		Medžiaga	Diametras	Atstumas nuo dangčio, m		Altitudės	Lipynės (kiekis)
Dangtis		bet	800			106.26	
Žemė							
Sienos		bet					Ar yra vandens?
Dugnas			1.0	2,55		103.71	Ar yra dujų?
Vamzdžiai	Nr. 1	ket	200	Viršus			Pastabos
				Apačia	3.10	103.16	
	Nr. 2	ket	200	Viršus			J. PAUKŠČIO PERSONALINĖ ĮMONĖ
				Apačia	3,10	103.16	
	Nr. 3	PVC	110	Viršus			
				Apačia	2.56	103.70	Objekto Nr. 20625
	Nr. 4	PVC	110	Viršus			
				Apačia	2.56	103.70	
	Nr. 5	pl	50	Viršus	2.52	103.74	Sudarė J. Paukštys
				Apačia			
	Nr. 6	pl	25	Viršus	2.52	103.74	2002 m. 06 mėn. 25 d.
				Apačia			
	Nr. 7	PE	25	Viršus	2,95	103.31	(Įrenginio tyrinėjimo data)
				Apačia			