Praeinamojo kolektoriaus PILIVIS Nr.(12) 36 KORTELĖ 131-A-8
(įrenginio pavadinimas) (abrise) (plane) (planšeto nomenklatūra)

1987 | Vilnius | Kalvarijų
(įrenginio pastatymo metai) | (miestas) | (gatvė)

KOLEKTORIAUS PIŪVIAI: a) Vertikaliniai:

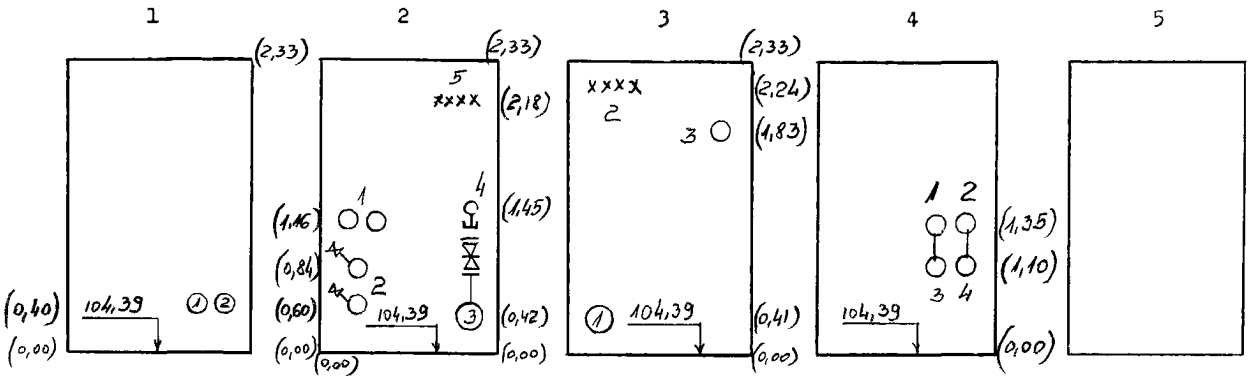

b) Horizontalinis:

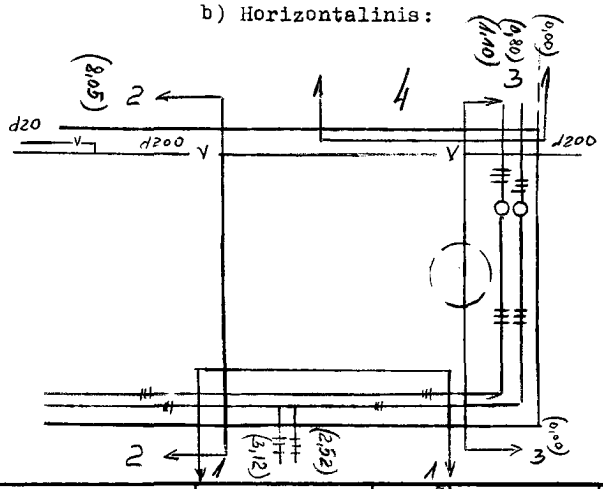

PRIRIŠIMO BRĖŽINYS:

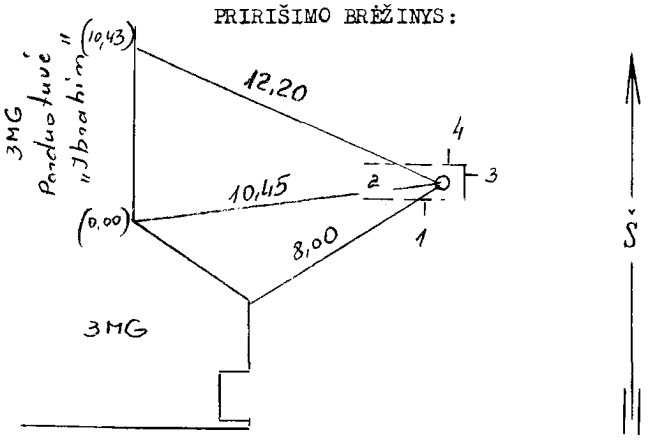

Pavadinimas	Medžiaga	Skersmenys mm	Atst.nuo dangčio m	Altitudės
Dangtis	Kat	650		107,86
Žemė	Cementas			
Sienos	Bet			
Dugnas	Bet		3,47	104,39

Piūv. Nr.	Vamzd. Nr.	Komunikac. rūšis	Medž.	Skersmenys mm	Atst.nuo dugno m	Altitudės
1	1-2	Šiluminė	PLIENAS	200; 200		
2	1	Šiluminė	PLIENAS	80; 80		
	2	Šiluminė	PLIENAS	200; 200		
	3	Vand	PLIENAS	200		
	4	Vand	PLIENAS	20		
	5	Elektros kab				
3	1	Vand	PLIENAS	200		
	2	Elektros kab				
	3	Ventiliacija	PLIENAS	250		
4	1;2	Šiluminė	PLIENAS	80; 80		
	3;4	Šiluminė	PLIENAS	80; 80		

Lipynės Kopečios
(medžiaga, kiekis)

Ar yra dujų? —

Pastabos: 1) Atstumai piūviuose duoti iki vamzdžių viršaus
2) Hlubų — 106,72

P. KLIMANSKO J.Į.

Objekto Nr. 20-360

Sudarė	Klimanskas (pavardė)	P. Klimanskas (parašas)
Patikrino	Klimanskas (pavardė)	P. Klimanskas (parašas)

2002 m. 12 men. 06 d.
(įrenginio tyrinėjimo data)