Praeinamojo kolektoriaus tunelis Nr.(2) 225 KORTELĖ 131 - A - 7
(įrenginio pavadinimas) (abrise) (plane) (planšeto nomenklatūra)

1973 (įrenginio pastatymo metai) | Vilnius (miestas) | Ukmergės (gatvė)

KOLEKTORIAUS PIŪVIAI:

a) Vertikaliniai:

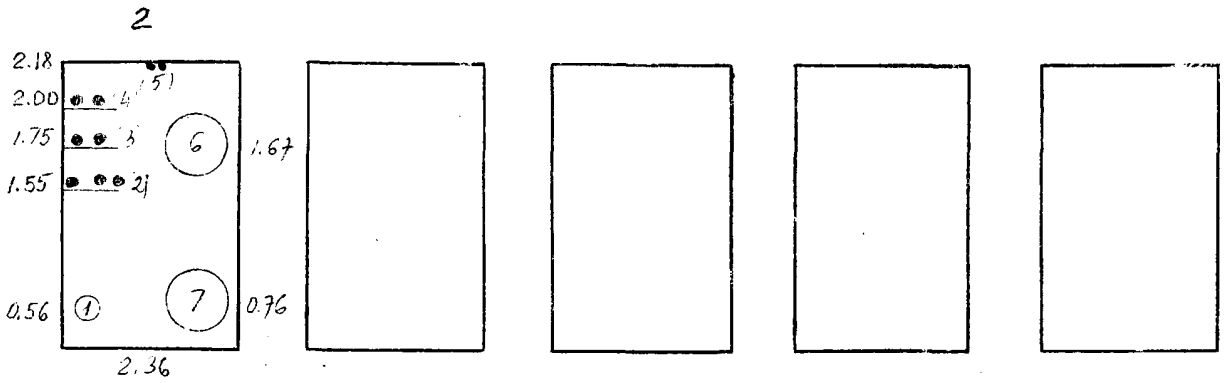

b) Horizontalinis:

PRIRIŠIMO BRĖŽINYS:

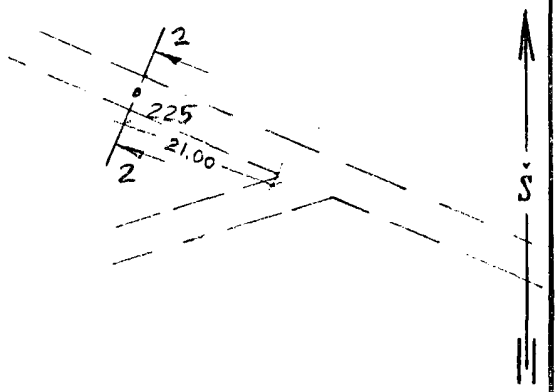

Pavadinimas	Medžiaga	Skersmenys mm	Atst. nuo dangčio m	Altitudės
Dangtis				
Žemė				
Sienos	bet			
Dugnas	bet	2.36		

Piūv. Nr.	Vamzd. Nr.	Komunikac. rūšis	Medž.	Skersmenys mm	Atst. nuo dugno m	Altitudės
2	1	vandent.	pl	250		
	2	Elektros kab.		3 vnt		
	3	—"—		2 vnt		
	4	—"—		2 vnt		
	5	Apšviet. kab		2 vnt		
	6	Šiluminė	pl	500		
	7	—"—	pl	500		

Lipynės _____ (medžiaga, kiekis)

Ar yra dujų? nėra

Pastabos: 1) Atstumai piūviuose duoti iki vamzdžių viršaus

2)

Inžinerinių tyrinėjimų INSTITUTAS

Objekto Nr. 01-16806

Sudarė	Kiškis A.	
	(pavardė)	(parašas)
Patikrino	Daniūnas	
	(pavardė)	(parašas)

197[illegible] m. augsėjo men. 3 d.
(įrenginio tyrinėjimo data)

2