Buit. ir ūk. nuot. tinkl.
(Komunikacija)

Nuotėkų kanalizacijos šulinys
(įrenginio pavadinimas)

Nr.(_____) 116B KORTELĖ

Vilnius (Miestas) | Konstitucijos pr. (Gatvė)

131-A-7 (76/32-0170)
(Planšeto nomenklatūra)

ŠULINIO PJŪVIAI (Matmenys duoti m)

PRIRIŠIMO BRĖŽINYS

Vertikalinis

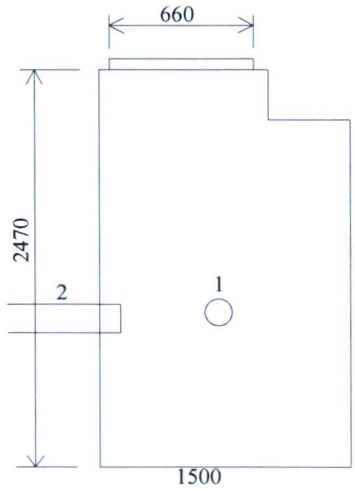

Horizontalinis

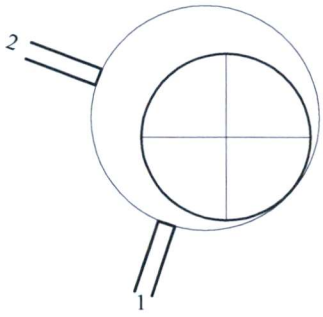

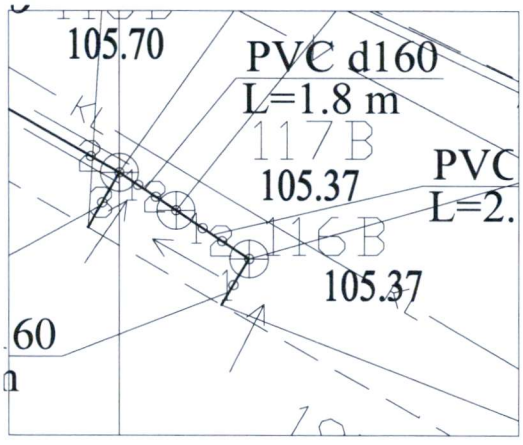

Š

Pavadinimas		Medžiaga	Diametras	Atstumas nuo dangčio		Altitudės
Dangtis		Ketus	660			105.37
Žemė		Gruntas				
Sienos		Plastm.				
Dugnas		Plastm.	1500	2.47		102.90
Vamzdžiai	Nr. 1	PVC	160	Viršus	0.77	104.60
				Apačia	0.93	104.44
	Nr. 2	PVC	160	Viršus	0.78	104.59
				Apačia	0.94	104.43
	Nr. 3			Viršus		
				Apačia		
	Nr. 4			Viršus		
				Apačia		
	Nr. 5			Viršus		
				Apačia		
	Nr. 6			Viršus		
				Apačia		
	Nr. 7			Viršus		
				Apačia		
	Nr. 8			Viršus		
				Apačia		

Lipynės _____
(medžiaga, kiekis)

Ar yra vandens _____

Ar yra dujų _____

Pastabos X = 6062882.42; Y = 582253.41

Aukščių sistema – LAS07

UAB "Geodezijos centras"

Objekto nr.

Sudarė		D. Kabačiauskas
	Parašas	Pavardė
Patikrino		
	Parašas	Pavardė

2018-04-20
(įrenginio tyrinėjimo data)