ITI 182

Praeinamojo kolektoriaus Piūvis Nr.(6) KORTELĖ 131-A-7
(įrenginio pavadinimas) (abrise) (plane) (planšeto nomenklatūra)

1973 (įrenginio pastatymo metai) | Vilnius (miestas) | Ukmergės (gatvė)

KOLEKTORIAUS PIŪVIAI: a) Vertikaliniai:

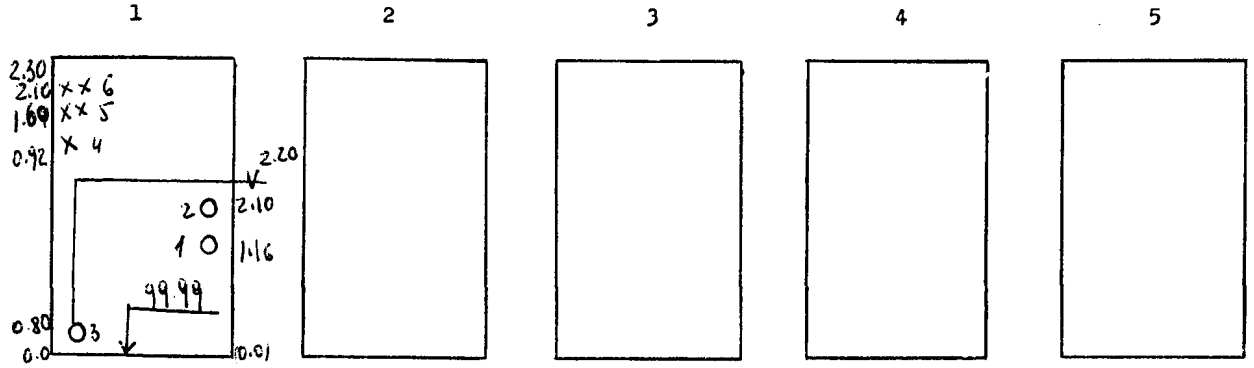

b) Horizontalinis: PRIRIŠIMO BRĖŽINYS:

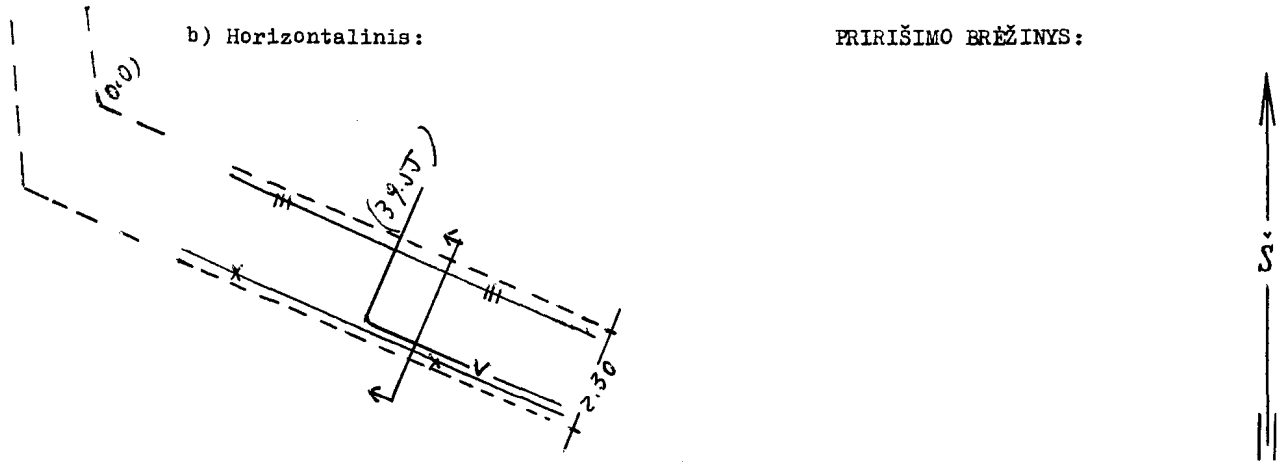

Pavadinimas	Medžiaga	Skersmenys mm	Atst.nuo dangčio m	Altitudės
Dangtis				
Žemė				
Sienos				
Dugnas			2.30	99.99

Piūv. Nr.	Vamzd. Nr.	Komunikac. rūšis	Medž.		Atst.nuo dugno m	
	1	Žieminis	pl.	500	1.16	101.15
	2	-"-	-"-	500	2.10	102.09
	3	Vand.	-"-	250	0.80	100.79
	4-6	elek. kab.			0.92	100.97

Lipynės _____ (medžiaga, kiekis)

Ar yra dujų? _____

Pastabos: 1) Atstumai piūviuose duoti iki vamzdžių viršaus

2)

Inžinerinių tyrinėjimų INSTITUTAS

Objekto Nr. 01-3/782

Sudarė	Patkauskas (pavardė)	(parašas)
Patikrino	Skvornavičius (pavardė)	(parašas)

1975 m. IV men. 1 d.
(įrenginio tyrinėjimo data)