Водоразводящая 46 3844 131-А-У

Форма 54 гс

КАНАЛИЗАЦИЯ

Колодец № 23-~~34~~ | Город Вильнюс | Улица Борисевичяус | Дело № | 19 62 г.

Чертеж колодца
М 1:50
по - А-А

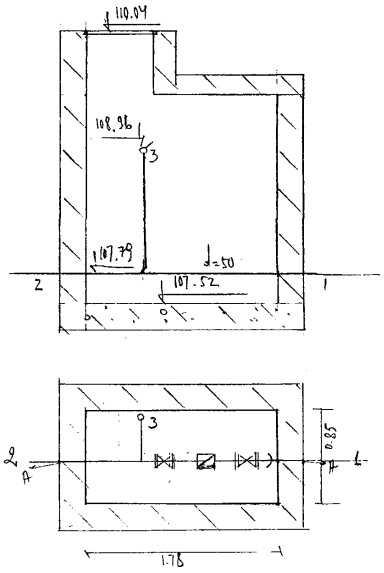

Отметки

Крышка	Лотка у входа	Лотка у выхода	Труб подкл. № 3	Труб подкл. №
110.04	1) 107.79	2) 107.79	108.96	

ПРИВЯЗКА

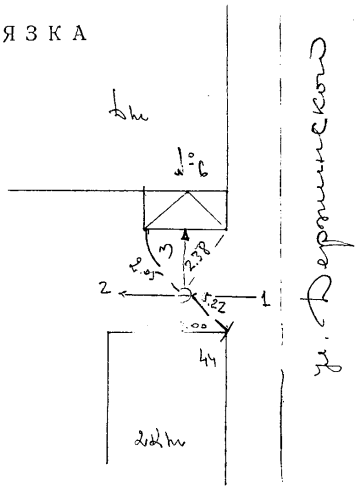

ОПИСАНИЕ

Состояние колодца и матер.	
Крышка чугунная	
Стены кирп бет.	
Дно кирп. бет.	
Скобы - 3	
Наличие воды	
Наличие газа	
Год строительства 19	

ТРУБ

Вход диам.	Вход матер.	Выход диам.	Выход матер.	Подкл. № 3 диам.	Подкл. № 3 матер.	Подкл. № диам.	Подкл. № матер.
50	чуг.	50	чуг.	25	чуг.	—	—

Институт проектирования городского и сельского строительства | Отдел изысканий

Объект 2281

Инв. №	Гл. геодезист		Гордис
	Рук. группы		Данис
	Исполнитель	Горбачев	Ранис
Дата 20.I.62	Чертил		
	Проверил		

Тип. Трансжелдориздата, Вильнюс. Зак. № 3535-5000