F. Kanalizacija (Komunikacija) | Šulinio (Įrenginio pavadinimas) | Nr. (7) 241 KORTELĖ

Vilnius (Miestas) | Kalvarijų (Gatvė) | 131-A-4 (Planšeto nomenklatūra)

ŠULINIO PIOVIAI (Matmenys duoti m)

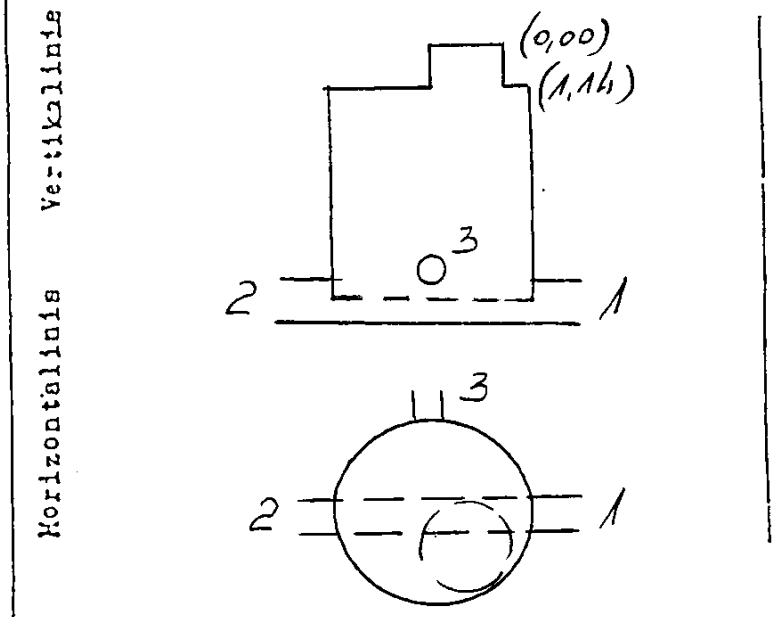

PRIRIŠIMO BRĖŽINYS

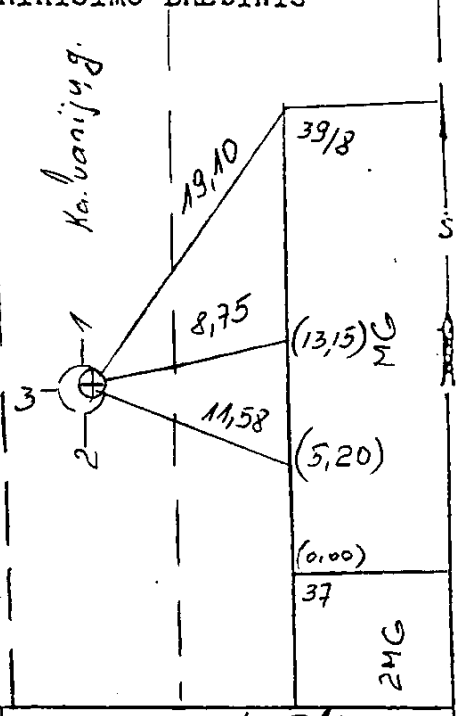

Pavadinimas		Medžiaga	Diametras	Atstumas nuo dangčio		Altitudė
Dangtis		ket.	650			107,57
Žemė						
Sienos		bet.				
Dugnas		bet.	1500	3,11		104,46
Vamzdžiai	Nr. 1	g/b	900 x 1580	Viršus		
				Apačia	4,78	102,79
	Nr. 2	g/b	900 x 1580	Viršus		
				Apačia	4,79	102,78
	Nr. 3	kez	200	Viršus		
				Apačia	3,96	103,61
	Nr. 4			Viršus		
				Apačia		
	Nr. 5			Viršus		
				Apačia		
	Nr. 6			Viršus		
				Apačia		
	Nr. 7			Viršus		
				Apačia		

Lipynas met 5 lip. (Medžiaga, kiekis)

Ar yra vandens? —

Ar yra dujų? —

Pastabos —

P.Klimansko II

Objekto Nr 20-360

Sudarė	P. [illegible] (parašas)	Klimanskas (pavardė)
Patikrino	P. [illegible] (parašas)	Klimanskas (pavardė)

2002 m. 11 mėn. 21 d. (Įrenginio tyrinėjimo data)