9 ITI Nr. 91[d]

Vandentiekis (Komunikacija) | šulinio (Įrenginio pavadinimas) | Nr. (10) 246 KORTELĖ

Vilnius (Miestas) | Giedraičių (Gatvė) | 131-A-3 (Planšeto nomenklatūra)

ŠULINIO PIŪVIAI (Matmenys ducti m)

Vertikalinis

Horizontalinis

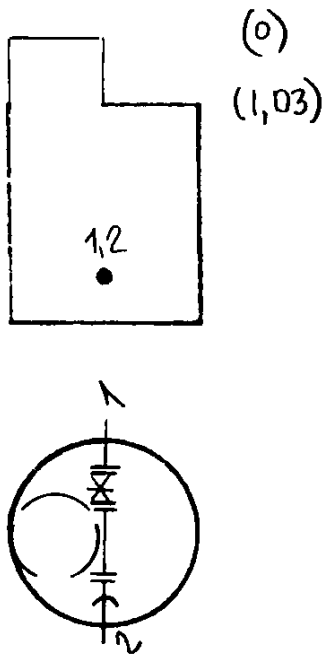

PRIRIŠIMO BRĖŽINYS

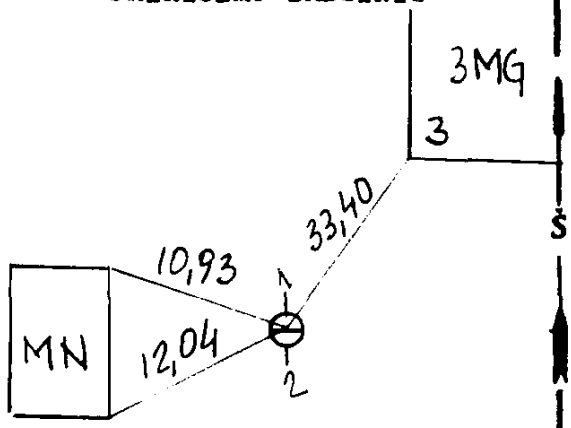

Pavadinimas		Medžiaga	Diametras	Atstumas nuo dangčio		Altitudės
Dangtis		ket.	650			108,44
Žemė				0		108,44
Sienos		bet.				
Dugnas		bet.	1500	2,72		105,72
Vamzdžiai	Nr. 1	ket.	100	Viršus	2,28	106,16
				Apačia		
	Nr. 2	ket.	100	Viršus	2,28	106,16
				Apačia		
	Nr. 3			Viršus		
				Apačia		
	Nr. 4			Viršus		
				Apačia		
	Nr. 5			Viršus		
				Apačia		
	Nr. 6			Viršus		
				Apačia		
	Nr. 7			Viršus		
				Apačia		

Lipynės ..... (Medžiaga, kiekis)

Ar yra vandens? .....

Ar yra dujų? .....

Pastabos .....

.....

.....

Inžinerinių tyrinėjimų INSTITUTAS

Objekto Nr. 01-3-3788

Sudarė (parašas) (pavardė)

Patikrino (parašas) (pavardė)

1987 m. 11 mėn. 10 d.

(Įrenginio tyrinėjimo data)

28

Sp. ITI 87