ITI 182c

Praeinamojo kolektoriaus Kamera Nr.(3) 191 KORTELĖ 131-Ĥ-3
(įrenginio pavadinimas) (abrise) (plane) (planšeto nomenklatūra)

1987 (įrenginio pastatymo metai) | Vilnius (miestas) | Daugelišku (gatvė)

KOLEKTORIAUS PJŪVIAI:

a) Vertikaliniai:

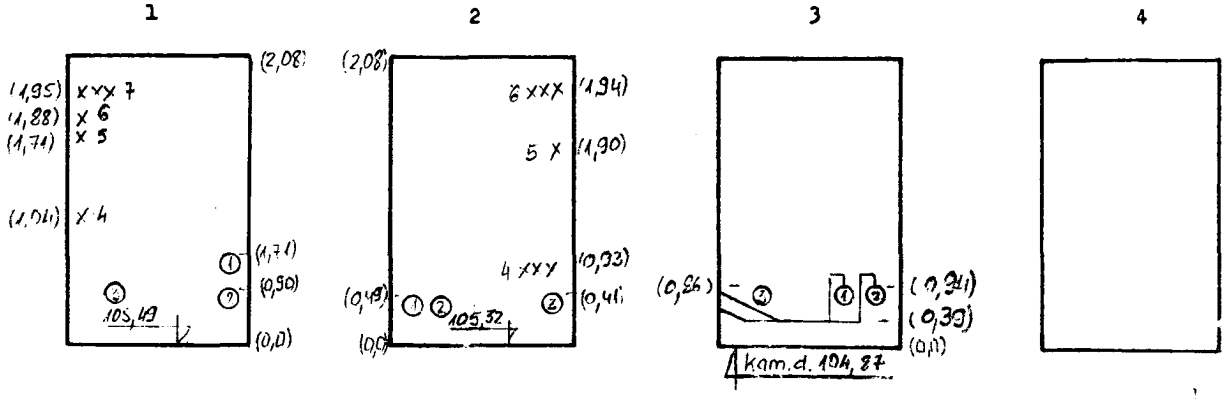

b) Horizontalinis:

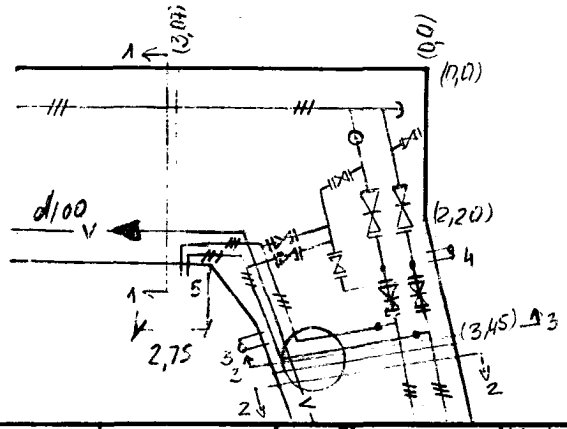

PRIRIŠIMO BRĖŽINYS:

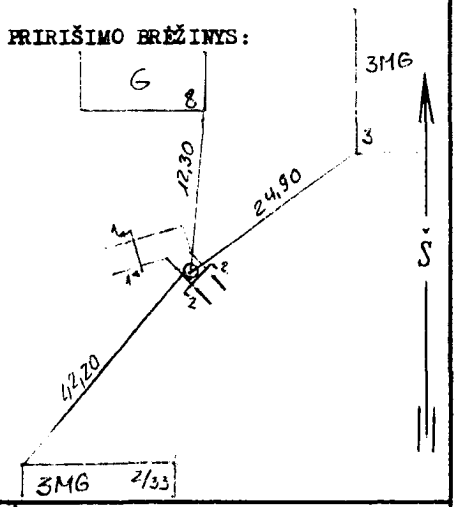

Pavadinimas	Medžiaga	Skersmenys mm	Atst.nuo dangčio m	Altitudės
Dangtis	ket.	650		108,55
Žemė			0,0	108,55
Sienos	bet.			
Dugnas	bet.	3070 x 3450	3,68	104,87

Piūv. Nr.	Vamzd. Nr.	Komunikac. rūšis	Medž.		Atst.nuo dugno m	
1	1-2	šil. tr.	pl.	500, 500		
	3	vandenš.	pl.	150		
	4-7	kabeliai				
2	1-2	šil. tr.	pl.	300, 300		
	3	vandenš.	pl.	150		
	4-6	kabeliai				
3	1-2	šil. tr.	pl.	300, 300		
	3	vandenš.	pl.	150		
	3	LK	kerš.	150	- 0,35	104,52
	4	Tel.	a/c	2 x 100	1,34	106,81
	5	šil. tr.	pl.	2 x 100	0,96	105,83

Lipynės met. kopečios
(medžiaga, kiekis)

Ar yra dujų? -

Pastabos: 1) Atstumai pjūviuose duoti iki vamzdžių viršaus

2) H₁ lubų = 107,40

Inžinerinių tyrinėjimų INSTITUTAS

Objekto Nr. 01-3/4999

Sudarė	Zakaras (pavardė)	(parašas)
Patikrino	(pavardė)	(parašas)

1991 m. 10 mėn. 14 d.
(įrenginio tyrinėjimo data)