ITI Nr. 91

F. kanalizacija Šulinys — Nr. (9) 246 **KORTELĖ**

(Komunikacija) (Įrenginio pavadinimas)

Vilnius — M. Melnikaitės — 131-A-12

(Miestas) (Gatvė) (Planšeto nomenklatūra)

ŠULINIO PIŪVIAI (Matmenys duoti m)

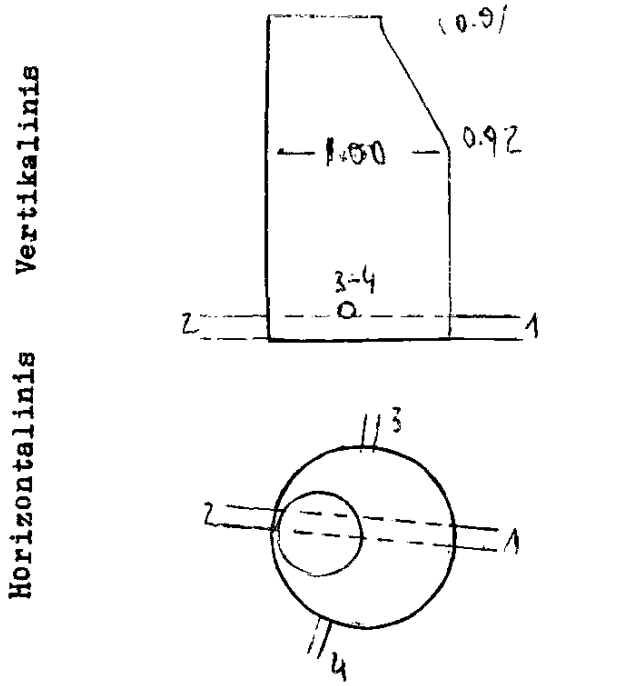

PRIRIŠIMO BRĖŽINYS

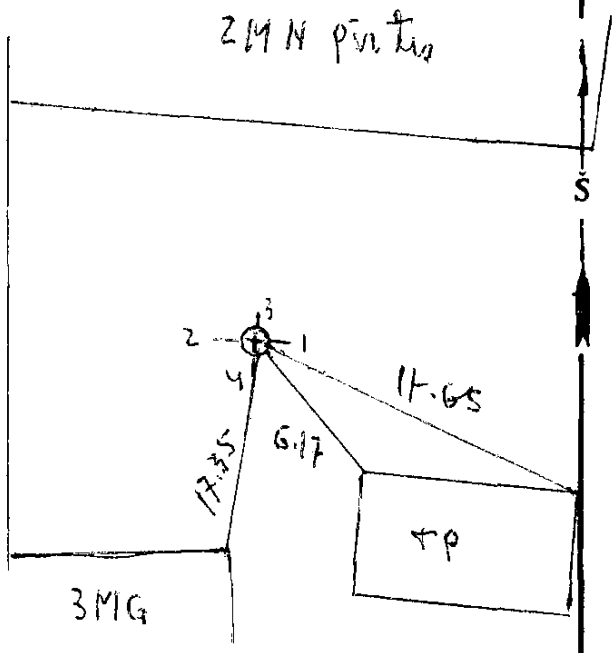

Pavadinimas		Medžiaga	Diametras	Atstumas nuo dangčio		Altitudės
Dangtis		ketus	0.65			102.94
Žemė		gr.		0.00		102.94
Sienos		bet.				
Dugnas		bet.	1.00	3.65		99.29
Vamzdžiai	Nr. 1	ker	200	Viršus		
				Apačia	3.62	99.32
	Nr. 2	-"-	200	Viršus		
				Apačia	3.62	99.32
	Nr. 3	ketus	150	Viršus		
				Apačia	3.65	99.29
	Nr. 4	ker.	150	Viršus		
				Apačia	3.53	99.41
	Nr. 5			Viršus		
				Apačia		
	Nr. 6			Viršus		
				Apačia		
	Nr. 7			Viršus		
				Apačia		

Lipynės met. 7
(Medžiaga, kiekis)

Ar yra vandens? –

Ar yra dujų? –

Pastabos .....

Inžinerinių tyrinėjimų INSTITUTAS

Objekto Nr. 01-3/.3029...

Sudarė: P.P. (parašas) P. Petkauskas (pavardė)

Patikrino: (parašas) Zonova (pavardė)

1984 m. 12 mėn. 15 d.

(Įrenginio tyrinėjimo data)

3

Sp. ITI 15000 181-78