Vand hidrantas ir vand.sklendės Nr.( ) 203a (abrise) (plane) KORTELĖ 130-D-7 (planšeto nomenklatūra)

2002 (įrenginio pastatymo metai) Vilnius (miestas) Gostauto (gatvė)

a) Vertikalinis:

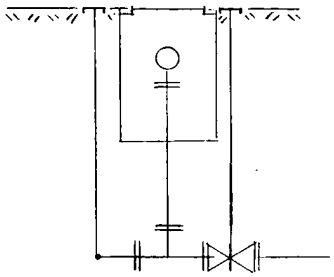

b) Horizontalinis:

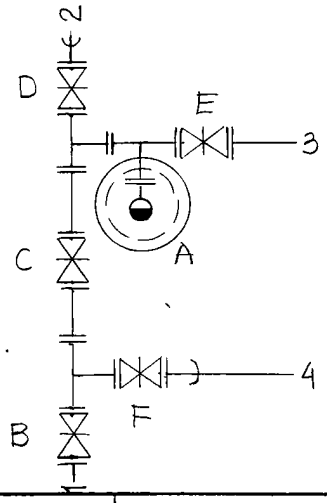

PRIRIŠIMO BRĖŽINYS:

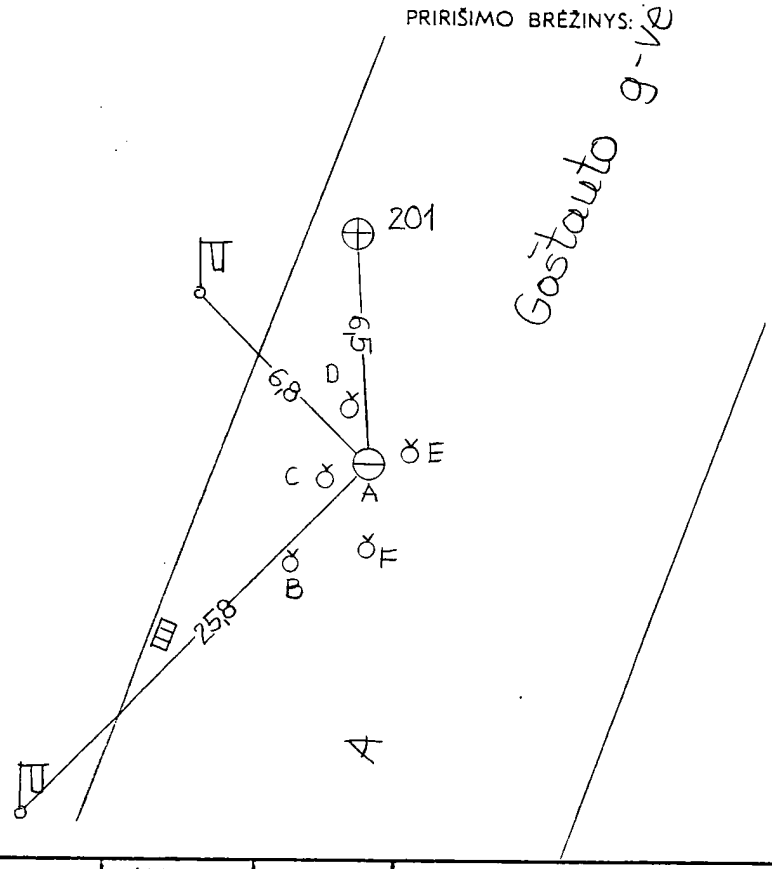

Pavadinimas		Medžiaga	Skersmenys mm.	Atst. nuo dangčio m	Altitudės
Dangtis		ket.	650		A 92,59
Žemė				0,0	92,59
Sienos		bet.			
Dugnas		ŽV.	1000	0,99	91,60
Krypties Nr.	Vamzd. Nr.				
	1	plien	400	1,90	90,68
	2	plien	400	1,90	90,68
	3	plien	150	2,05	90,55
	4	plien	150	2,05	90,54

Lipynės — (medžiga, kiekis —

Ar yra vandens?

B 92,58

C 92,58

D 92,58

E 92,60

F 92,59

INŽINIERINIAI TYRINĖJIMAI

TOPOGEODEZIJA

Objekto Nr.

Sudarė (pavardė) Aukas (parašas)

Patikrino (pavardė) (parašas)

2002 m. 04 mėn. 04 d.

(įrenginio tyrinėjimo data)