234 ITI Nr. 91[a]

KANALIZACIJA (Komunikacija)	ŠULINYS (Įrenginio pavadinimas)	Nr.(___) 1959 **KORTELĖ**
(Miestas)	(Gatvė)	3788 130-D-4 (Planšeto nomenklatūra)

ŠULINIO PIŪVIAI (Matmenys duoti m)

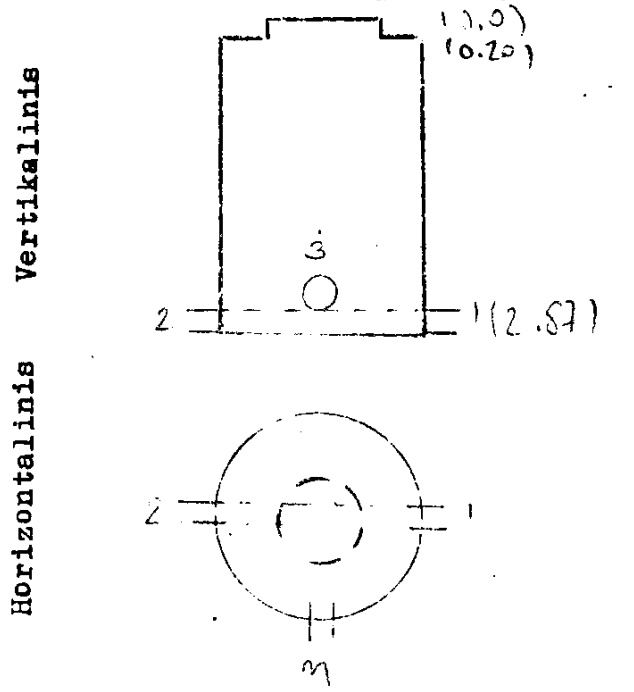

PRIRIŠIMO BRĖŽINYS

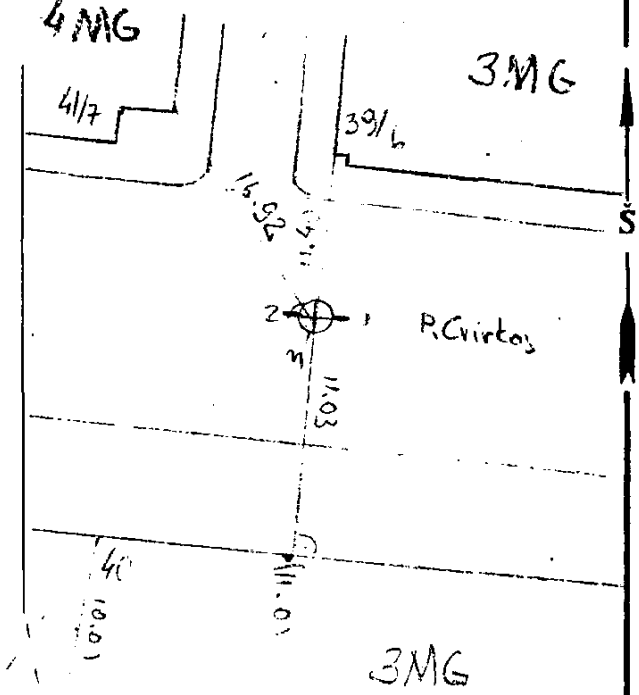

Pavadinimas		Medžiaga	Diametras	Atstumas nuo dangčio		Altitudės	Lipynės ..... (Medžiaga, kiekis)
Dangtis		ket.	600			[illegible]	
Žemė		asf.		-0.0		99.97	Ar yra vandens? .....
Sienos		pl.g.					Ar yra dujų? .....
Dugnas		bet.	1000	2.87		97.10	Pastabos .....
Vamzdžiai	Nr. 1	ker.	200	Viršus			.....
				Apačia	3.05	96.94	.....
	Nr. 2	ker.	200	Viršus			Inžinerinių tyrinėjimų INSTITUTAS
				Apačia	3.07	96.90	
	Nr. 3	ket.	100	Viršus			Objekto Nr. 01-133-87
				Apačia	3.00	96.97	
	Nr. 4			Viršus			Sudarė [signature] (parašas) [signature] (pavardė)
				Apačia			
	Nr. 5			Viršus			Patikrino [signature] (parašas) [signature] (pavardė)
				Apačia			
	Nr. 6			Viršus			1983 m. 03 mėn. 18 d.
				Apačia			
	Nr. 7			Viršus			(Įrenginio tyrinėjimo data)
				Apačia			