Fekalinės kanalizacijos šulinio — Nr. (8) 103 KORTELĖ

(Komunikacija) (Įrenginio pavadinimas)

Vilnius — Gedimino pr. — 130-D-34

(Miestas) (Gatvė) (Planšeto nomenklatūra)

ŠULINIO PIŪVIAI (Matmenys duoti m)

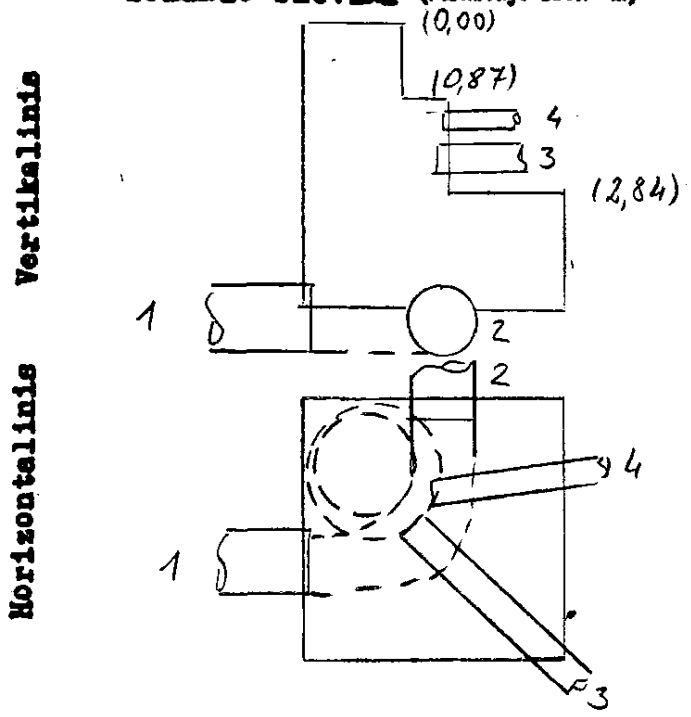

PRIRIŠIMO BRĖŽINYS

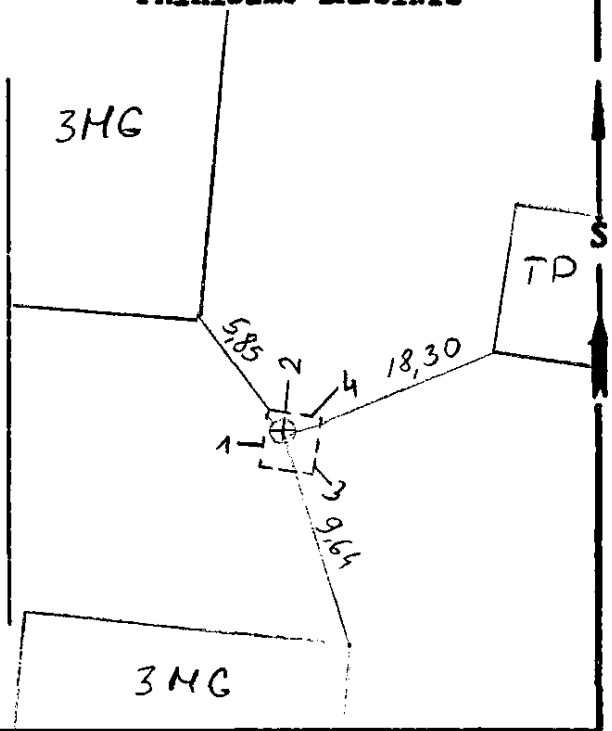

Pavadinimas		Medžiaga	Diametras	Atstumas nuo dangčio		Altitudės
Dangtis		ket	650			95,45
Žemė		bet		0,00		
Sienos		bet				
Dugnas		be	2000 x 2000	4,65		90,80
Vamzdžiai	Nr. 1	bet	1000	Viršus		
				Apačia	5,02	90,43
	Nr. 2	bet	1000	Viršus		
				Apačia	5,02	90,43
	Nr. 3	ket	150	Viršus		
				Apačia	2,65	92,80
	Nr. 4	asbe	100	Viršus		
				Apačia	1,03	94,42
	Nr. 5			Viršus		
				Apačia		
	Nr. 6			Viršus		
				Apačia		
	Nr. 7			Viršus		
				Apačia		

Lipynės ....12.....
(Medžiaga, kiekis)

Ar yra vandens? .....

Ar yra dujų? .....

Pastabos .....

.....

.....

Inžinerinių tyrinėjimų INSTITUTAS

Objekto Nr. 011-3064.93

Sudarė — (parašas) — V. Jonušis (pavardė)

Patikrino — (parašas) — (pavardė)

1997.5 m. 11 mėn. 14 d.
(Įrenginio tyrinėjimo data)