130 3787 130-0-3

Форма 54 гс

КАНАЛИЗАЦИЯ

Колодец № 46-61 | Город Вильнюс | Улица П. Ивирскос | Дело № | 1960 г.

Чертеж колодца
М 1: 25

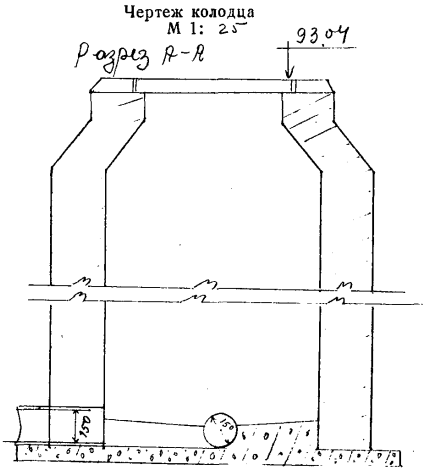

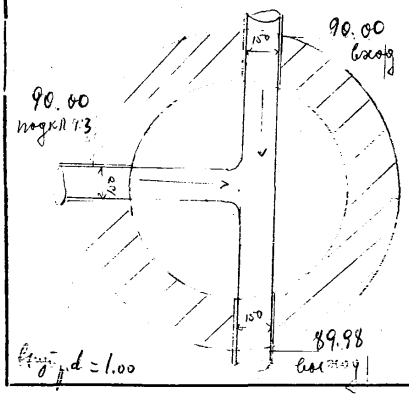

Отметки

Крышка	Лотка у входа	Лотка у выхода	Труб подкл. №	Труб подкл. №
93.04	90.60	89.98	90.60	

ПРИВЯЗКА

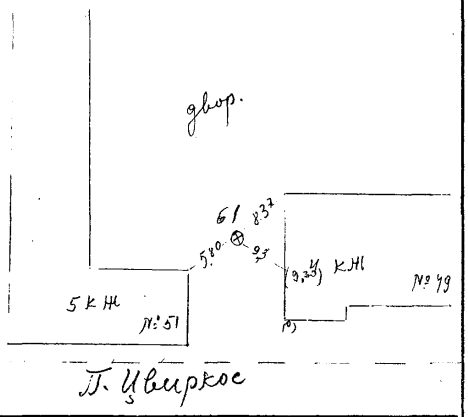

ОПИСАНИЕ

Состояние колодца и матер.	
Крышка чугунная	чуг
Стены кирп. бет.	бет
Дно кирп. бет.	бет
Скобы	3 жел.
Наличие воды	
Наличие газа	
Год строительства 19	

Труб

Вход диам.	Вход матер.	Выход диам.	Выход матер.	Подкл. № диам.	Подкл. № матер.	Подкл. № диам.	Подкл. № матер.
150	кер.	150	кер.	150	кер.		

Институт проектирования городского и сельского строительства | Отдел изысканий

Объект № 2280

Инв. №			
	Гл. геодезист	Иодис	
	Рук. группы	Дагис Л.П.	
	Исполнитель	Верикас	
Дата	Чертил		
	Проверил		

Тип. Трансжелдориздата, Вильнюс. Зак. № 3535-5000