Buitinės nuotekos (Komunikacija)	šulinys (Įrenginio pavadinimas)	Nr. (–) 2A KORTELĖ
		130-D-2
Vilnius (Miestas)	Karaimų g. (Gatvė)	76/32-0224 (Planšeto nomenklatūra)

ŠULINIO PJŪVIAI (m.)

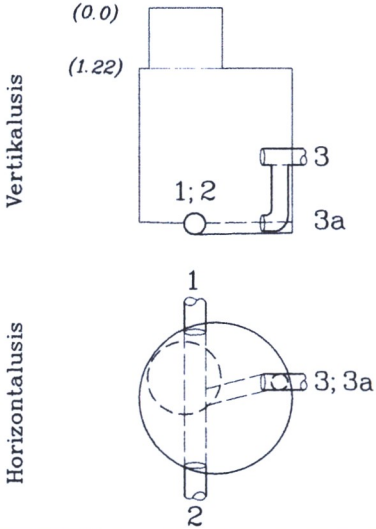

PRIRIŠIMO BRĖŽINYS

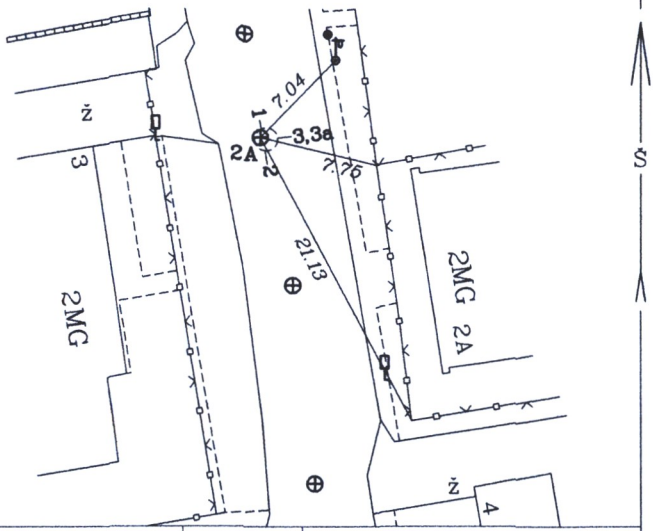

Pavadinimas		Medžiaga	Diametras	Atstumas nuo dangčio (m.)		Altitudė
Dangtis		ket.	650			100.55
Žemė				0		100.55
Sienos		bet.				
Dugnas		bet.	1500	3.77		96.78
Vamzdžiai	Nr.1	PE	200	Viršus		
				Apačia	4.14	96.41
	Nr.2	PE	200	Viršus		
				Apačia	4.15	96.40
	Nr.3	PVC	160	Viršus		
				Apačia	2.27	98.28
	Nr.3a	PVC	160	Viršus		
				Apačia	3.91	96.64
	Nr.5			Viršus		
				Apačia		
	Nr.6			Viršus		
				Apačia		
	Nr.7			Viršus		
				Apačia		

Lipynės 8 met. (medžiaga, kiekis)

Ar yra vandens? nėra

Ar yra dujų? nėra

Pastabos: nėra
X 6062211.07
Y 580923.32

Aukščių sistema- LAS07

A. Diskos I.Į.

Objekto Nr. 44408

Sudarė (parašas) A. DISKA (pavardė)

Patikrino (parašas) (pavardė)

2016-05
(kortelės sudarymo data)