Buitinės nuotekos (Komunikacija)	šulinys (Įrenginio pavadinimas)	Nr. (–) 1B KORTELĖ 130-D-2
Vilnius (Miestas)	Karaimų g. (Gatvė)	76/32-0224 (Planšeto nomenklatūra)

ŠULINIO PJŪVIAI (m.)

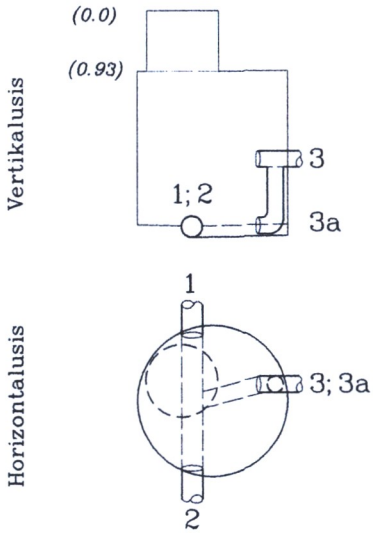

PRIRIŠIMO BRĖŽINYS

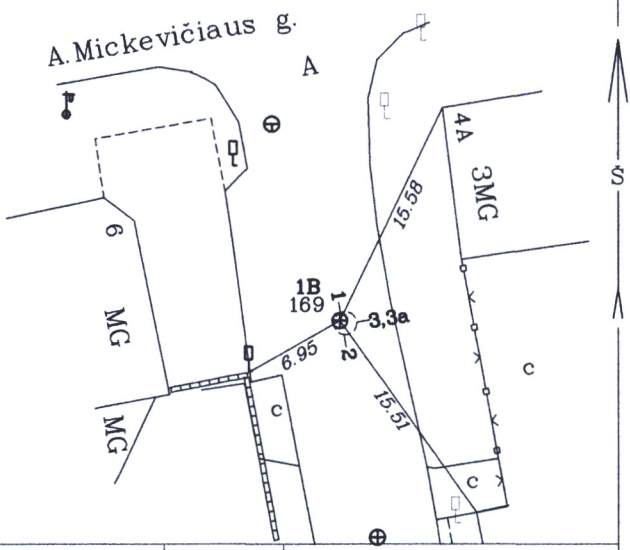

Pavadinimas		Medžiaga	Diametras	Atstumas nuo dangčio (m.)		Altitudė	Lipynės *8 met.* (medžiaga, kiekis)
Dangtis		ket.	650			100.69	
Žemė				0		100.69	Ar yra vandens? *nėra*
Sienos		bet.					Ar yra dujų? *nėra*
Dugnas		bet.	1500	3.63		97.06	Pastabos: *nėra* *X 6062240.04* *Y 580918.93*
Vamzdžiai	Nr.1	*PE*	*200*	Viršus			
				Apačia	3.85	96.84	
	Nr.2	*PE*	*200*	Viršus			
				Apačia	3.86	96.83	*Aukščių sistema– LAS07*
	Nr.3	*PVC*	*160*	Viršus			A. Diskos I.Į.
				Apačia	2.88	97.81	
	Nr.3a	*PVC*	*160*	Viršus			
				Apačia	3.72	96.97	Objekto Nr. 44408
	Nr.5			Viršus			Sudarė A. DISKA
				Apačia			(parašas) (pavardė)
	Nr.6			Viršus			Patikrino
				Apačia			(parašas) (pavardė)
	Nr.7			Viršus			2016-05
				Apačia			(kortelės sudarymo data)