Buitinės nuotekos	Kamera	Nr. (-) 41 KORTELĖ
(Komunikacija)	(Įrenginio pavadinimas)	
Vilnius	A. Goštauto g.	130-D-10 76/32-0265
(Miestas)	(Gatvė)	(Planšeto nomenklatūra)

ŠULINIO PJŪVIAI (Matmenys duoti m)

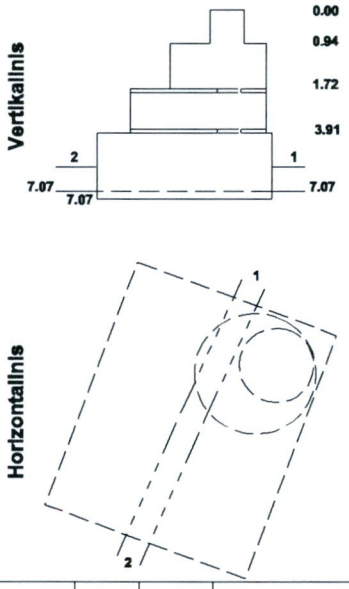

PRIRIŠIMO BRĖŽINYS

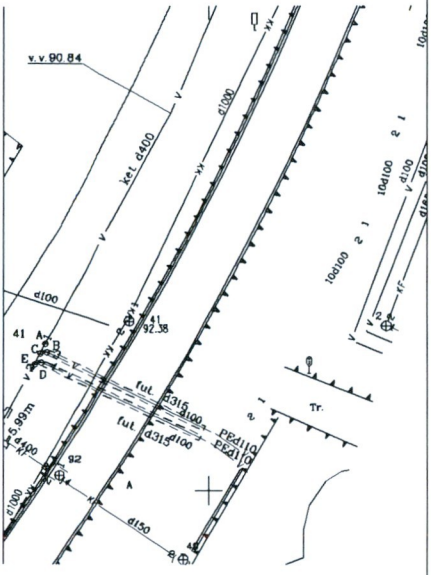

Pavadinimas		Medžiaga	Diametras	Atstumas nuo dangčio		Altitudės
Dangtis		Ketus	650			92.38
Žemė		Asfaltas		0.00		92.38
Sienos		Bet.				
Dugnas		Bet.	3600x2500	7.07		85.31
Vamzdžiai	Nr.1	GRP	1000	Viršus		
				Apačia	7.07	85.31
	Nr.2	GRP	1000	Viršus		
				Apačia	7.07	85.31
	Nr.3			Viršus		
				Apačia		
	Nr.4			Viršus		
				Apačia		
	Nr.5			Viršus		
				Apačia		
	Nr.6			Viršus		
				Apačia		
	Nr.7			Viršus		
				Apačia		
	Nr.8			Viršus		
				Apačia		

Lipynas 20

Ar yra vandens?

Ar yra dujų?

Pastabos

Koordinatės X= 6061717.45
Y= 581141.70

GEOTECHA

Objekto Nr.:

Sudarė		Tomas Valaitis
	Parašas	V.Pavardė
Patikrino		D. Šimanskas 1GKV-407
	Parašas	V.Pavardė

2014-11-21
(Įrenginio tyrimo/ėjimo data)