~~4811~~ 130-C-8

Forma T №—2

Šul. №№ 3/11	Vandentiekis 1K1	Rajonas Gatvė Birutės g-vė	Užsakymo №	1961 m.	Vilnius

Šulinio brėžinys
~~MI:25~~ MI:50

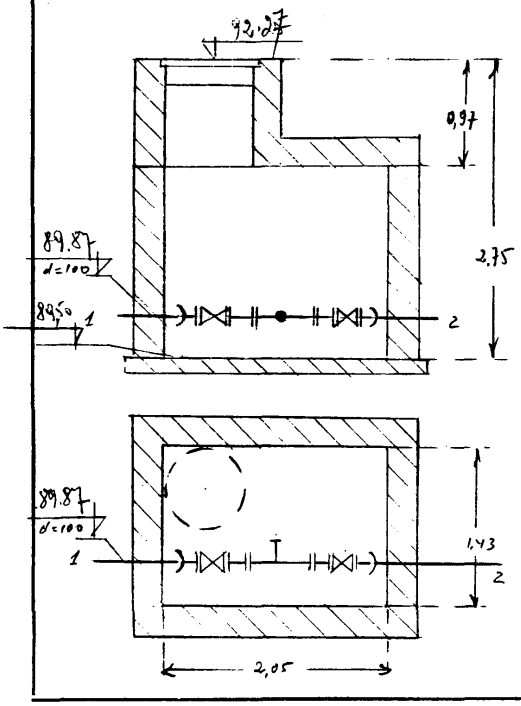

Altitudės		
dangtis	dugnas	vamzdis
92.27	89.50	89.87

PRIRIŠIMAS

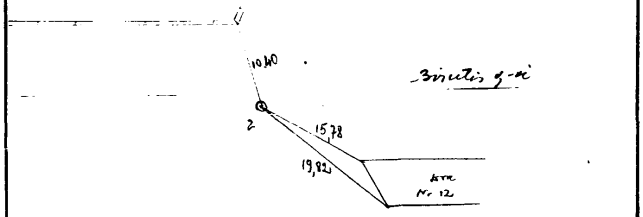

APRAŠYMAS

Šulinio medžiaga ir stovis	
Dangtis	Ketinis
Sienos	Plytų, ~~betono~~
Dugnas	Betono
Lipynės	~~Ket.~~ gelež. 6
Šulinys pastatytas	19
Esamo vand. kiekis	—
Esamų dujų kiekis	—

Tinklas	Vamzdžio d. ir medž.	Figūrinės dalys	Sklendės	Gidrantas
Magist.	d= 100 / ket. ~~gelež.~~		d= / R. F	Naujas H=
Prijung.	d= / ket. gelež.		d= / R. F	Senas H=
Paskirst.	d= / ket. gelež.		d= / R. F	Maskvos H=
Prijung.	d= / ket. gelež.		d= / R. F	Vandens kolonėlė

Vilniaus m. VK PTK Tyrinėjimų skyrius

Objektas: Birutės g-vė Gyv. namo Nr. 14 magistrauka

Invent. №	Sk. viršininkas		
	Sk. vyr. inžinierius		
	Vykdė		Mikūno
Data 1961 m 8	Braižė		
	Tikrino		

Laikraščių ir žurnalų leid. sp. Užs. Nr. 4897.1.60.400