23 ~~3746~~ 130-В-6

Форма 54 гс

КАНАЛИЗАЦИЯ

Колодец № 11/~~183~~ | Город Вильнюс | Улица Свистонишкио | Дело № | 19 62 г.

Чертеж колодца
М 1: 50

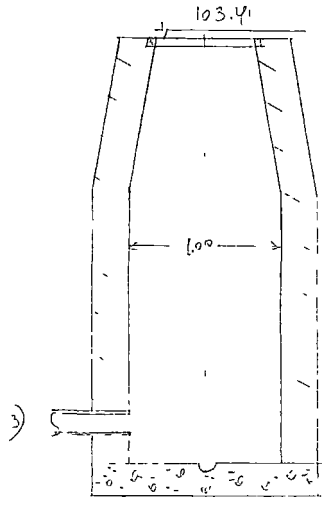

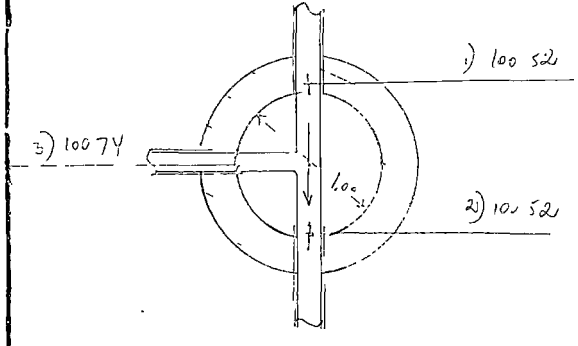

Отметки

Крышка	Лотка у входа	Лотка у выхода	Труб подкл. № 3	Труб подкл. №
103 41	100 52	100.52	100.74	

ПРИВЯЗКА

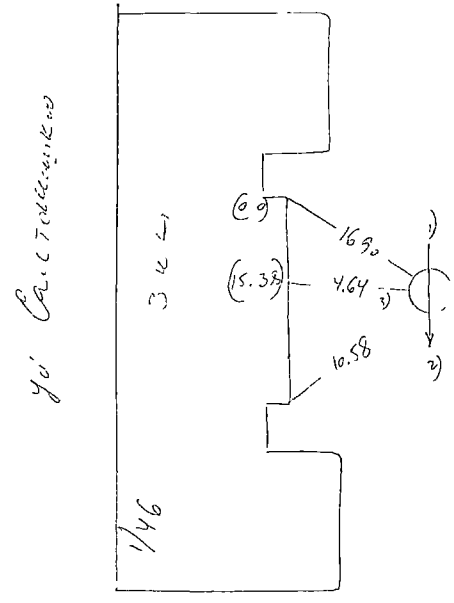

ОПИСАНИЕ

Состояние колодца и матер.	
Крышка чугунная	
Стены кирп бет.	
Дно кирп. бет.	
Скобы	6
Наличие воды	
Наличие газа	
Год строительства 19	

ТРУБ

Вход диам.	Вход матер.	Выход диам.	Выход матер.	Подкл № 3 диам.	Подкл № 3 матер.	Подкл. № диам.	Подкл. № матер.
50	чуг	150	чуг	100	чуг		

Институт проектирования городского и сельского строительства | Отдел изысканий

Объект 3290

Инв. №			
	Гл. геодезист	Юодис	
	Рук. группы	Дзинис	
	Исполнитель	Ходжаев	
Дата 1.8.62	Чертил		
	Проверил		

Тип. Трансжелдориздата, Вильнюс. Зак. № 3535-5000