ITI Nr. 91[d]

| KF | Šulinio | Nr. (5) 211 KORTELĖ |
|---|---|---|
| (Komunikacija) | (Įrenginio pavadinimas) | |
| Vilnius | Latvių | 130-13-5 |
| (Miestas) | (Gatvė) | (Planšeto nomenklatūra) |

ŠULINIO PIŪVIAI (Matmenys duoti m)

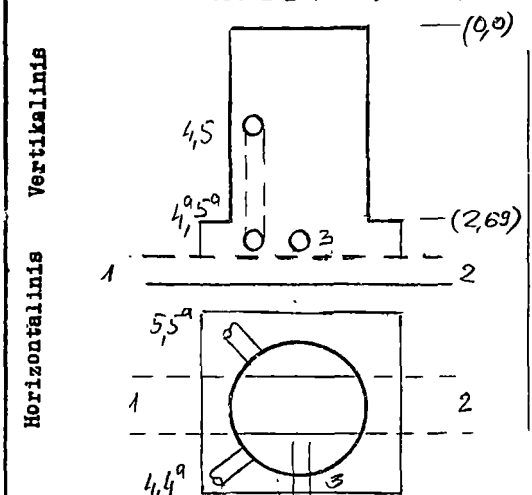


PRIRIŠIMO BRĖŽINYS

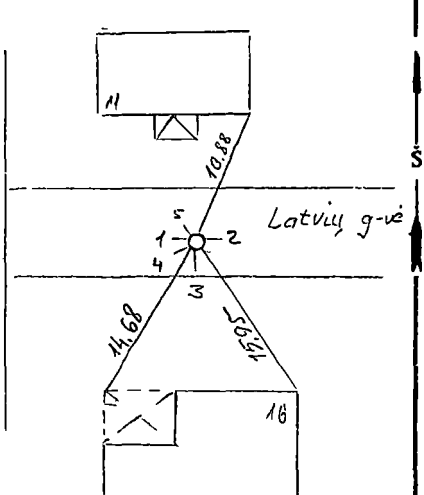


| Pavadinimas | | Medžiaga | Diametras | Atstumas nuo dangčio | | Altitudės |
|---|---|---|---|---|---|---|
| Dangtis | | ket. | 650 | | | 100,91 |
| Žemė | | | | 0,9 | | 100,91 |
| Sienos | | plyt. | | | | |
| Dugnas | | plyt. | | 3,26 | | 97,65 |
| Vamzdžiai | Nr. 1 | plyt | 600 x 1100 | Viršus | | |
| | | | | Apačia | 3,70 | 97,21 |
| | Nr. 2 | plyt. | 600 x 1100 | Viršus | | |
| | | | | Apačia | 3,71 | 97,20 |
| | Nr. 3 | ker | 150 | Viršus | | |
| | | | | Apačia | 3,25 | 97,66 |
| | Nr. 4 | pl | 150 | Viršus | | |
| | | | | Apačia | 1,91 | 99,00 |
| | Nr. 5 | pl. | 150 | Viršus | | |
| | | | | Apačia | 1,89 | 99,02 |
| | Nr. 4a | pl. | 150 | Viršus | | |
| | | | | Apačia | 3,25 | 97,66 |
| | Nr. 5a | pl. | 150 | Viršus | | |
| | | | | Apačia | 3,25 | 97,66 |

Lipynės 6
(Medžiaga, kiekis)

Ar yra vandens? —

Ar yra dujų? —

Pastaboa .....

Inžinerinių tyrinėjimų INSTITUTAS

Objekto Nr. 01-3/4909

| | | |
|---|---|---|
| Sudarė | (parašas) | Zakaras (pavardė) |
| Patikrino | (parašas) | (pavardė) |

1991. m. gegužės mėn. 01 d.
(Įrenginio tyrinėjimo data)