ITI Nr. 91[d]

KF	šulinio	Nr. (11) 161 KORTELĖ
(Komunikacija)	(Įrenginio pavadinimas)	
Vilnius		130-B-3
(Miestas)	(Gatvė)	(Planšeto nomenklatūra)

ŠULINIO PIŪVIAI (Matmenys duoti m)

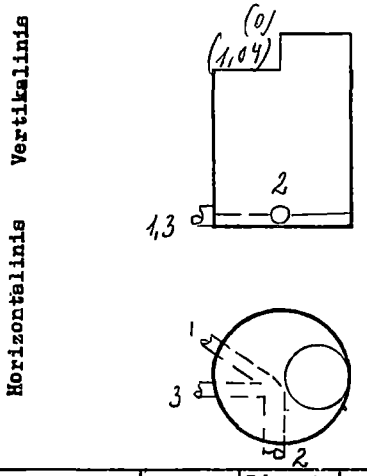

PRIRIŠIMO BRĖŽINYS

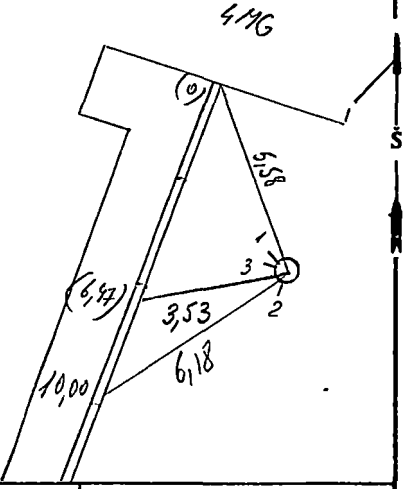

Pavadinimas		Medžiaga	Diametras	Atstumas nuo dangčio		Altitudės
Dangtis		ket.	650			101,77
Žemė				0,0		101,77
Sienos		bet.				
Dugnas		bet.	1000	2,89		98,89
Vamzdžiai	Nr. 1	ket	100	Viršus		
				Apačia	2,97	98,80
	Nr. 2	ker	200	Viršus		
				Apačia	3,06	98,71
	Nr. 3	ket	100	Viršus		
				Apačia	2,97	98,80
	Nr. 4			Viršus		
				Apačia		
	Nr. 5			Viršus		
				Apačia		
	Nr. 6			Viršus		
				Apačia		
	Nr. 7			Viršus		
				Apačia		

Lipynės .....5.....
(Medžiaga, kiekis)

Ar yra vandens? .....—.....

Ar yra dujų? .....—.....

Pastabos .....

.....

.....

Inžinerinių tyrinėjimų INSTITUTAS

Objekto Nr. 01-3/5968

Sudarė	Ovsp	Cirkas
	(parašas)	(pavardė)
Patikrino	[illegible]	
	(parašas)	(pavardė)

19 95 m. 10 mėn. 03 d.
(Įrenginio tyrinėjimo data)

Sp. ITI 87