7

65

125 ITI Nr. 91

F. Lanoliz — (Komunikacija)

Šulinys — (Įrenginio pavadinimas)

Nr. (70) 659 KORTELĖ

Vilnius — (Miestas)

Saltoniskių — (Gatvė)

3746 130-B-2 — (Planšeto nomenklatūra)

ŠULINIO PIŪVIAI (Matmenys duoti m)

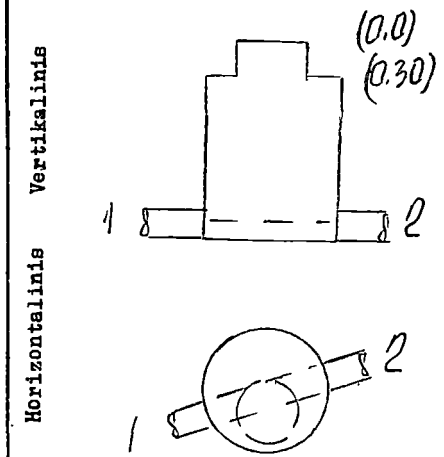

PRIRIŠIMO BRĖŽINYS

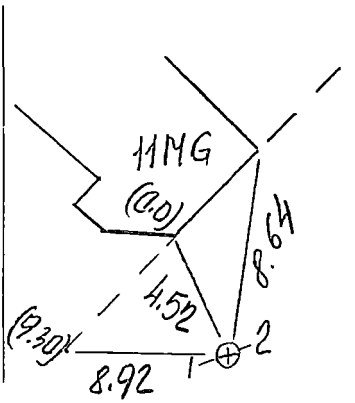

Pavadinimas		Medžiaga	Diametras	Atstumas nuo dangčio		Altitudės
Dangtis		bet	0.65			105.97
Žemė		ast		0.0		105.97
Sienos		bet				
Dugnas		bet	1.00	2.78		103.19
Vamzdžiai	Nr. 1	ter	200	Viršus		
				Apačia	2.94	103.03
	Nr. 2	ter	200	Viršus		
				Apačia	2.94	103.03
	Nr. 3			Viršus		
				Apačia		
	Nr. 4			Viršus		
				Apačia		
	Nr. 5			Viršus		
				Apačia		
	Nr. 6			Viršus		
				Apačia		
	Nr. 7			Viršus		
				Apačia		

Lipynės .....6..... (Medžiaga, kiekis)

Ar yra vandens? ——

Ar yra dujų? ——

Pastabos .....

Inžinerinių tyrinėjimų INSTITUTAS

Objekto Nr. 01-3224

Sudarė — (parašas) (pavardė)

Patikrino — (parašas) (pavardė)

1978 m. 10 mėn. 06 d.

(Įrenginio tyrinėjimo data)