228 ITI Nr. 91[a]

Vandentiekis (Komunikacija) | Kamera (Įrenginio pavadinimas) | Nr. (11) 147 KORTELĖ

Vilnius (Miestas) | Saltoniškių (Gatvė) | 3746 130-B-2 (Planšeto nomenklatūra)

ŠULINIO PIŪVIAI (Matmenys duoti. m)

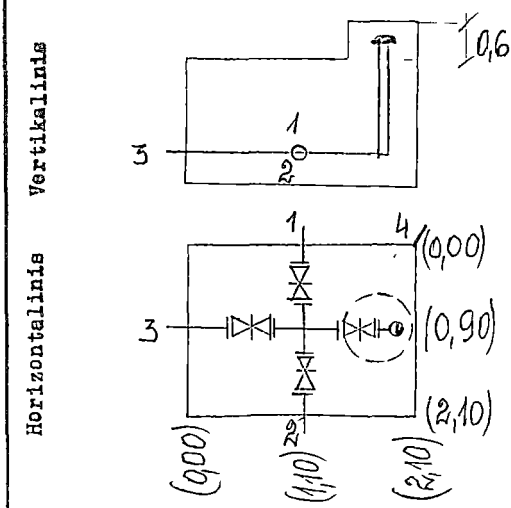

PRIRIŠIMO BRĖŽINYS

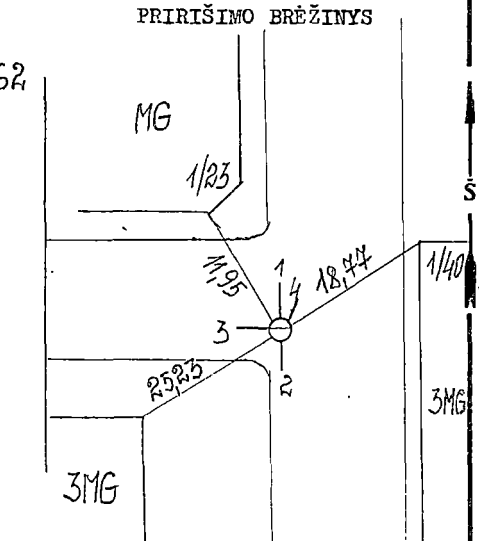

Pavadinimas		Medžiaga	Diametras	Atstumas nuo dangčio		Altitudės
Dangtis		met.	0,65			104,12
Žemė		asf		0,00		104,12
Sienos		plyt.				
Dugnas		grunt	2,10x2,10	2,43		101,69
Vamzdžiai	Nr. 1	ket.	150	Viršus	2,23	101,89
				Apačia		
	Nr. 2	ket.	150	Viršus	2,23	101,89
				Apačia		
	Nr. 3	ket.	150	Viršus	2,23	101,89
				Apačia		
	Nr. 4	ker.	200	Viršus		
				Apačia	2,44	101,70
	Nr. 5			Viršus		
				Apačia		
	Nr. 6			Viršus		
				Apačia		
	Nr. 7			Viršus		
				Apačia		

Lipynės ....3.....
(Medžiaga, kiekis)

Ar yra vandens? ..yra..

Ar yra dujų? .....

Pastabos iš kameros ...vandens nuleidžiamas (4).....

Inžinerinių tyrinėjimų INSTITUTAS

Objekto Nr. 01/7504

Sudarė (parašas) E. Miškinis (pavardė)

Patikrino (parašas) Smin (pavardė)

197[illegible] m. X mėn. 3 d.
(Įrenginio tyrinėjimo data)