Vandentiekio (Komunikacija) | sklendės (Įrenginio pavadinimas) | Nr.(__)203 b KORTELĖ

Vilnius (Miestas) | A. Mickevičiaus (Gatvė) | 130-B-14 (Planšeto nomenklatūra)

ŠULINIO PIŪVIAI (Matmenys duoti m)

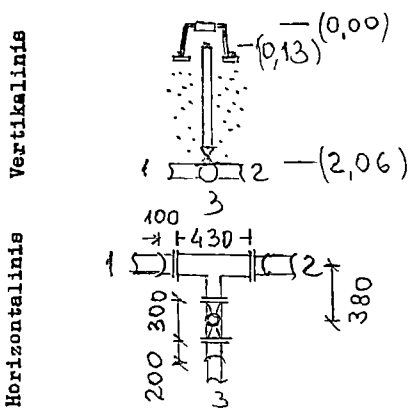

PRIRIŠIMO BRĖŽINYS

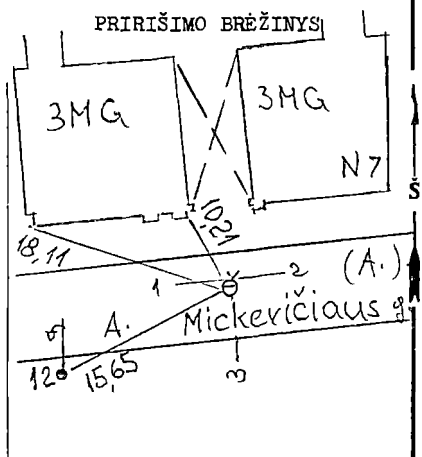

Pavadinimas		Medžiaga	Diametras	Atstumas nuo dangčio		Altitudės
Dangtis		met.	150			100,84
Žemė		—				100,84
Sienos		—				
Dugnas		—	—	—		—
Vamzdžiai	Nr. 1	ket.	150	Viršus	2,06	98,78
				Apačia		
	Nr. 2	ket.	150	Viršus	2,06	98,78
				Apačia		
	Nr. 3	ket.	100	Viršus	2,10	98,76
				Apačia		
	Nr. 4			Viršus		
				Apačia		
	Nr. 5			Viršus		
				Apačia		
	Nr. 6			Viršus		
				Apačia		
	Nr. 7			Viršus		
				Apačia		

Lipynės ..... — (Medžiaga, kiekis)

Ar yra vandens? ..... —

Ar yra dujų? .....

Pastabos .....

.....

.....

Inžinerinių tyrinėjimų INSTITUTAS

Objekto Nr. 011-32100...

Sudarė (parašas) S. Tupčiauskas (pavardė)

Patikrino (parašas) (pavardė)

1997. m. 06 mėn. 26 d.

(Įrenginio tyrinėjimo data)