FEKALINĖ KANALIZACIJA	Nr. 32 KORTELĖ	130-A-7
(įrenginio pavadinimas)	(planas)	(planšeto nomenklatūra)

2009	VILNIUS	ŽALIOJI
(įrenginio pastatymo metai)	(miestas)	(gatvė)

Šulinio pjūviai:

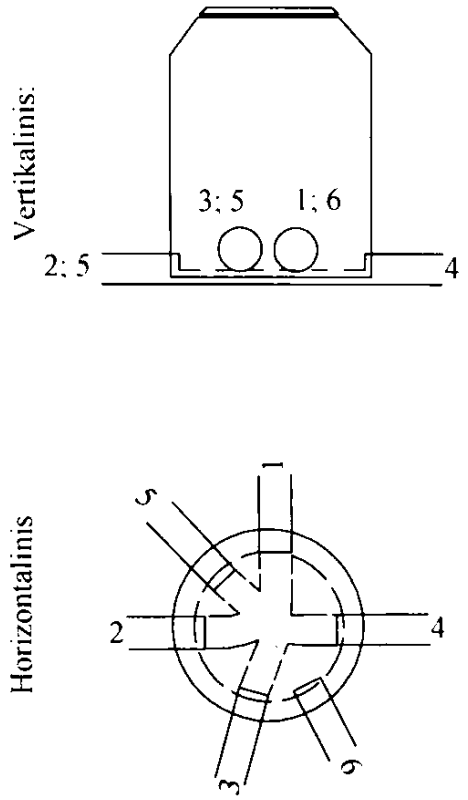

Pririšimo brėžinys

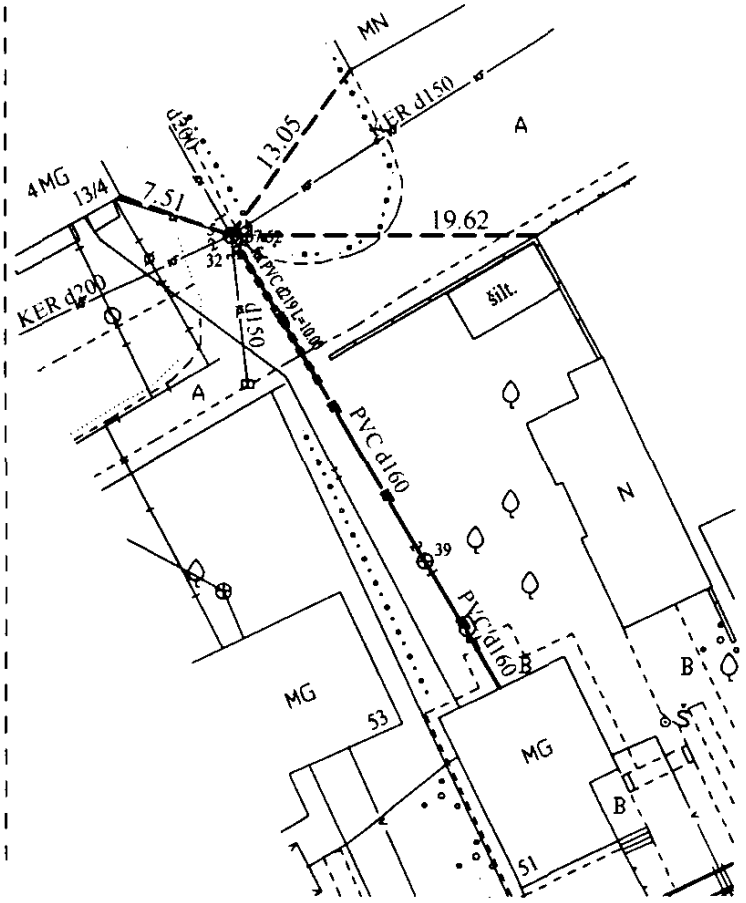

Pavadinimas	Medžiaga	Diametras mm	Atstumas nuo dangčio, m	Altitudes, m
Dangtis	KET	650		107.52
Žemė			0.00	107.52
Sienos	PLYTŲ			
Dugnas	BET	950	2.67	104.85

Lipynės (medžiaga,kiekis)

Ar yra vandens

Ar yra dujų

Vamzdžiai					
Nr.1	KER	200	Viršus		
			Apačia 2.76	104.76	
Nr.2	KER	200	Viršus		
			Apačia 2.80	104.72	
Nr.3	KER	150	Viršus		
			Apačia 2.14	105.38	
Nr.4	KER	150	Viršus		
			Apačia 2.75	104.77	
Nr.5	KET	100	Viršus		
			Apačia 2.72	104.80	
Nr.6	PVC	160	Viršus		
			Apačia 2.50	105.02	

A. Šerelio I. Į.

Objektas

Sudarė	A. Šerelis (pavardė)	(parašas)
Patikrino	A. Šerelis (pavardė)	(parašas)

2009.09.14
(kortelės sudarymo data)