F. Kanalizacija (Komunikacija) | šulinio (Įrenginio pavadinimas) | Nr. (12) 231a KORTELĖ

Vilnius (Miestas) | Lenktoji (Gatvė) | 130-A-4 (Planšeto nomenklatūra)

ŠULINIO PJŪVIAI (m.)

PRIRIŠIMO BRĖŽINYS

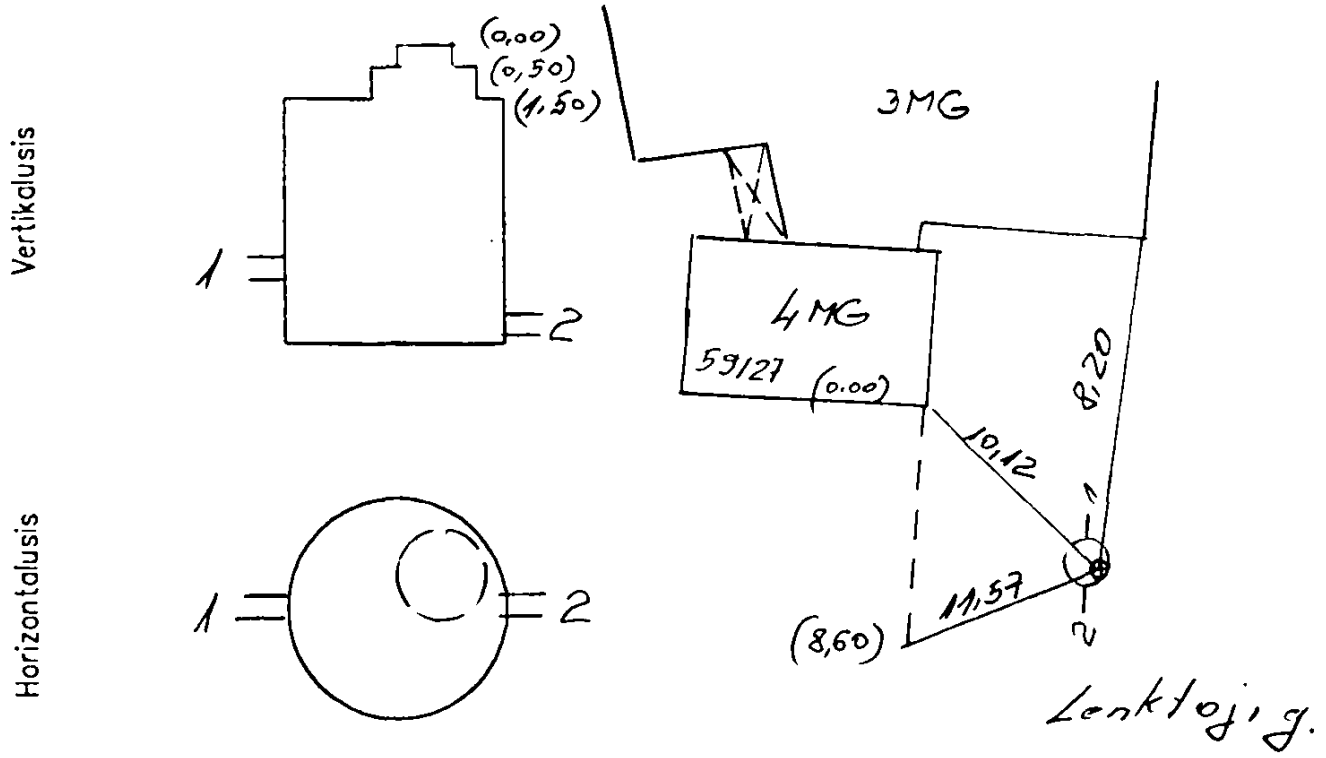

Pavadinimas		Medžiaga	Diametras	Atstumas nuo dangčio		Altitudė
Dangtis		ket.	650			104,14
Žeme						
Sienos		bet.				
Dugnas		bet.	1500	3,17		100,97
Vamzdžiai	Nr.1	PVC	110	Viršus		
				Apačia	2,52	101,62
	Nr.2	PVC	200	Viršus		
				Apačia	3,00	101,14
	Nr.3			Viršus		
				Apačia		
	Nr.4			Viršus		
				Apačia		
	Nr.5			Viršus		
				Apačia		
	Nr.6			Viršus		
				Apačia		
	Nr.7			Viršus		
				Apačia		

Lipynės mat 12 l.p. (medžiaga, kiekis)

Ar yra vandens? —

Ar yra dujų? —

Pastabos: —

P.KLIMANSKO I.Į.

Objekto Nr. 20 - 688

Sudarė P.Klimanskas (parašas) P.KLIMANSKAS (pavardė)

Patikrino P.Klimanskas (parašas) P.KLIMANSKAS (pavardė)

2005 06 08 (Įrengimo tyrinėjimo data)