vandentiekio (komunikacija) | šulinys (įrenginio pavadinimas) | Nr. 106 (167) KORTELĖ

Vilnius (miestas) | Moniuškos (gatvė) | 3771 (130-A-12) (planšeto nomenklatūra)

Šulinio pjūviai

Pririšimo brėžinys

Vertikalinis

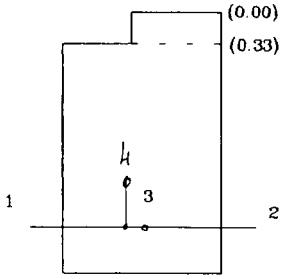

Horizontalinis

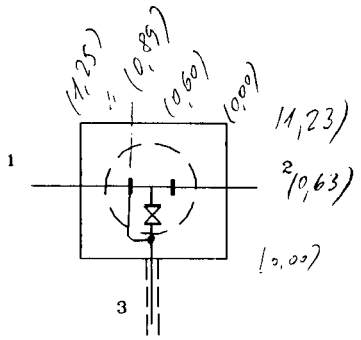

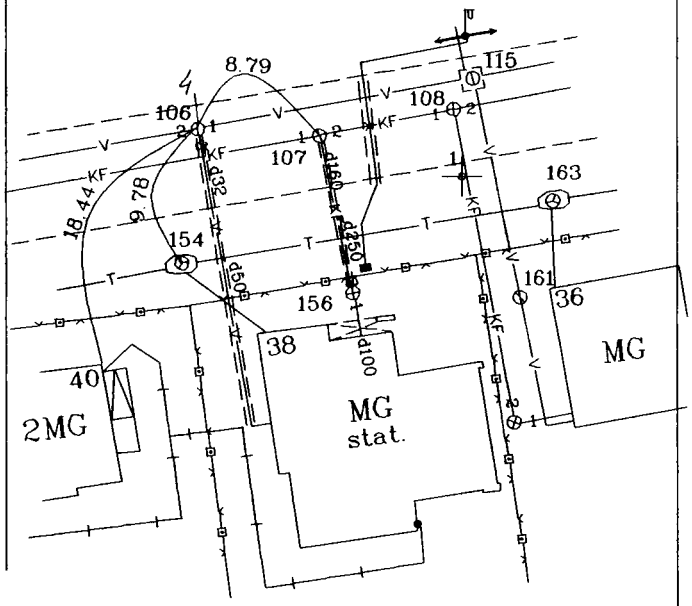

Pavadinimas		Medžiaga	Diametras, mm	Atstumas nuo dangčio, m		Altitudės
Dangtis		ketus	650			103.38
Žemė				0		
Sienos		g./b. plyt.				
Dugnas		plyt.	1250/1230	2.30		101.08
Vamzdžiai	Nr. 1	plien	100	Viršus		
				Apačia	1.95	101.43
	Nr. 2	plien	100	Viršus		
				Apačia	1.95	101.43
	Nr. 3	pol.	32	Viršus		
				Apačia	1.95	101.43
	Nr 4	pl	32	Viršus	1,55	101,83
				Apačia		
				Viršus		
				Apačia		
				Viršus		
				Apačia		
				Viršus		
				Apačia		

Lipynės 2 (medžiaga, kiekis)

Ar yra vandens? –

Ar yra dujų? –

Pastabos 3 kryptis apsauginiame šarve šarvas d50

Nr. 01-2-11622

2005.01.13

V.KAZLAUSKO INDIVIDUALI ĮMONĖ "LIKAVA"

Objektas:

Sudarė (v. pavardė) (parašas)

Patikrino (v. pavardė) (parašas)

(įrenginio tyrinėjimo data)