ITI Nr. 91

F. Kanauio (Komunikacija) | šulinys (Įrenginio pavadinimas) | Nr.( ) 84 KORTELĖ

Vilnius (Miestas) | Latvių (Gatvė) | 130-H-10 (Planšeto nomenklatūra)

ŠULINIO PIŪVIAI (Matmenys duoti m) | PRIRIŠIMO BRĖŽINYS

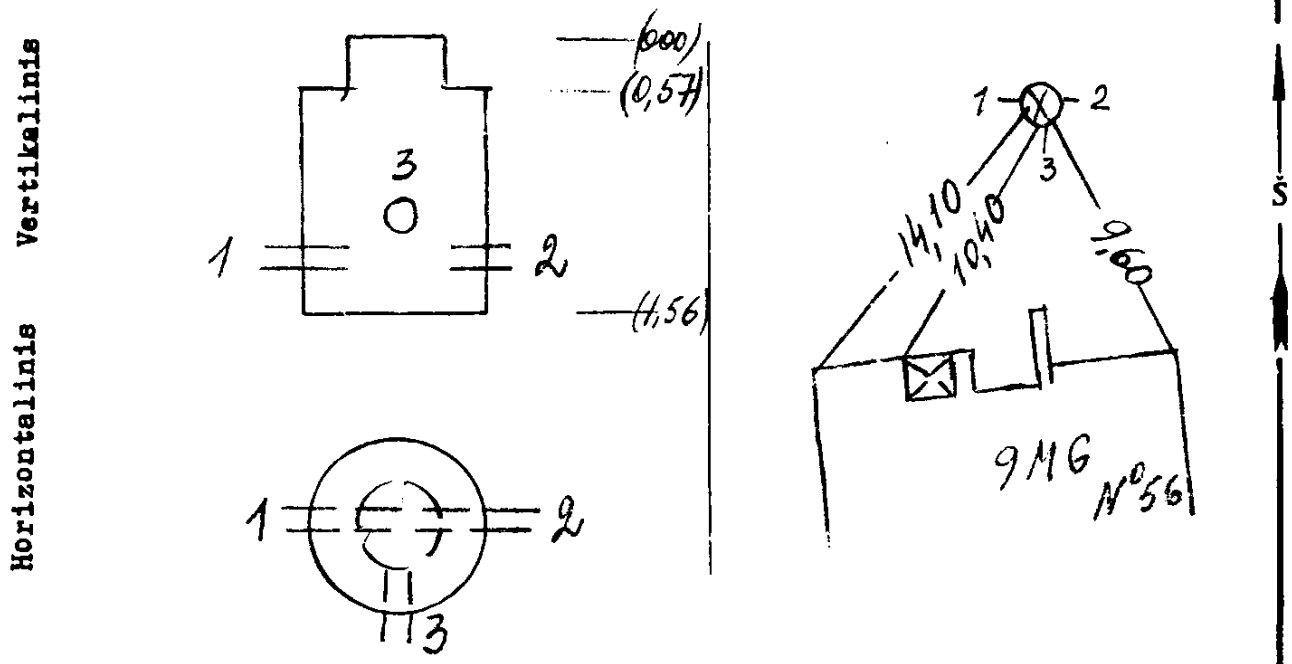

Pavadinimas		Medžiaga	Diametras	Atstumas nuo dangčio		Altitudės
Dangtis		beton	600			100,62
Žemė		asfalt		0		100,62
Sienos		beton.				
Dugnas		beton	1000	1,56		99,06
Vamzdžiai	Nr. 1	arb c	300	Viršus		
				Apačia	1,71	98,91
	Nr. 2	arb c	300	Viršus		
				Apačia	1,71	98,91
	Nr. 3	plien	100	Viršus		
				Apačia	1,62	99,00
	Nr. 4			Viršus		
				Apačia		
	Nr. 5			Viršus		
				Apačia		
	Nr. 6			Viršus		
				Apačia		
	Nr. 7			Viršus		
				Apačia		

Lipynės ..1. colinė.....
(Medžiaga, kiekis)

Ar yra vandens? .....—

Ar yra dujų? .....—

Pastabos .....—

.....

.....—

Inžinerinių tyrinėjimų INSTITUTAS

Objekto Nr. 01-3/2092

Sudarė (parašas) Šulinskienė (pavardė)

Patikrino (parašas) (pavardė)

197.. m.....mėn...d.
(Įrenginio tyrinėjimo data)

Sp. ITI 15000 181-78