Praeinamojo kolektoriaus kamera Nr. (3) 113a KORTELĖ 129-C-5
(įrenginio pavadinimas) (abrise) (plane) (planšeto nomenklatūra)

1970 | Alytus | Žvaigždėtų g.
(įrenginio pastatymo metai) | (miestas) | (gatvė)

KOLEKTORIAUS PIŪVIAI: a) Vertikaliniai:

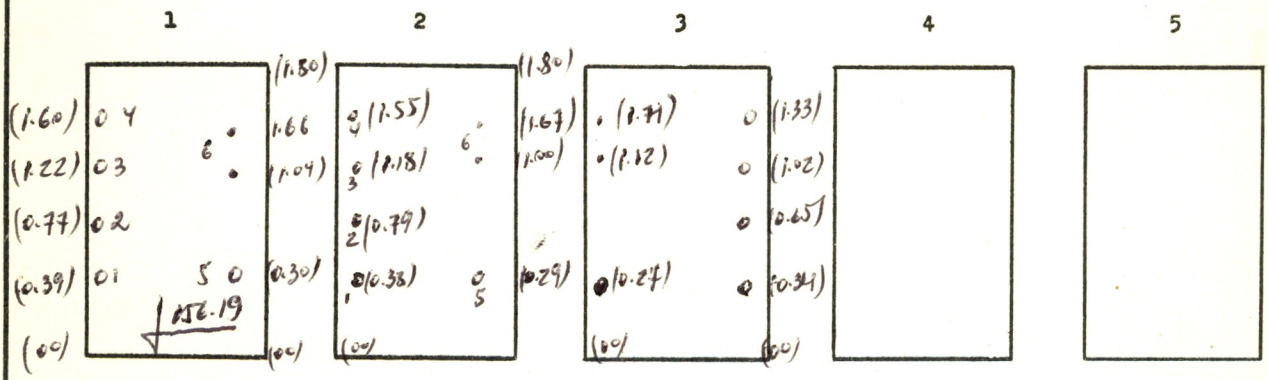

b) Horizontalinis:

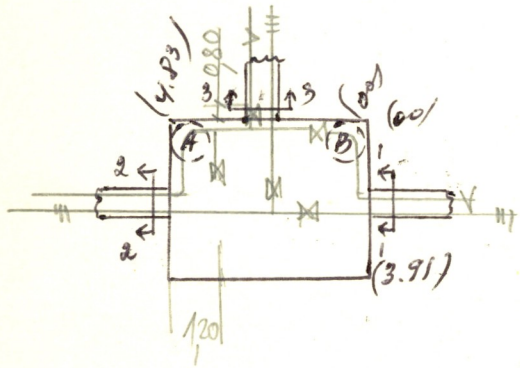

PRIRIŠIMO BRĖŽINYS:

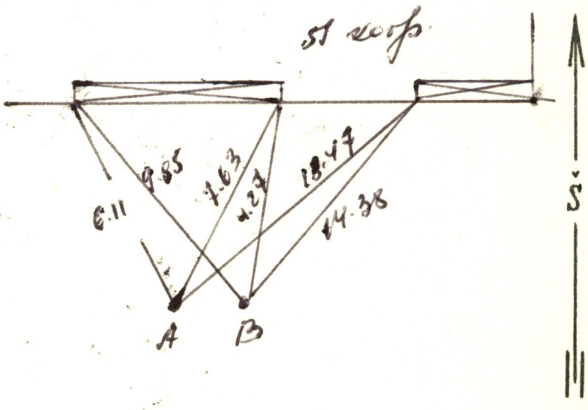

Pavadinimas	Medžiaga	Skersmenys mm	Atst. nuo dangčio m	Altitudės
Dangtis	bet	650		A 159.30 B 159.24
Žemė				
Sienos	bet			
Dugnas	bet	4.83 x 3.91	3.71	155.59

Piūv. Nr.	Vamzd. Nr.	Komunikac. rūšis	Medž.		Atst. nuo dugno m	
1	1-4	šilum	pl			
	5	vand.	pl	100		
	6	6 kab.				
2	1-4	šilum	pl			
	5	vand.	pl	100		
	6	6 kab				
3	1-4	šilum	pl			
	5	vand.	pl	100		
	6	6 kab				

Lipynės kopečios
(medžiaga, kiekis)

Ar yra dujų? –

Pastabos: 1) Atstumai piūviuose duoti iki vamzdžių viršaus
2)

Inžinerinių tyrinėjimų INSTITUTAS

Objekto Nr. 01 3

Sudarė	[illegible]	
	(pavardė)	(parašas)
Patikrino	Šiniras	
	(pavardė)	(parašas)

1974 m. IX men. d.
(įrenginio tyrinėjimo data)