Praeinamojo kolektoriaus linkas Nr.(4) 82 KORTELĖ 129-e-5
(įrenginio pavadinimas) (abrise) (plane) (planšeto nomenklatūra)

1970 Vilnius Žvaigždės g.
(įrenginio pastatymo metai) (miestas) (gatvė)

KOLEKTORIAUS PIŪVIAI: a) Vertikaliniai:

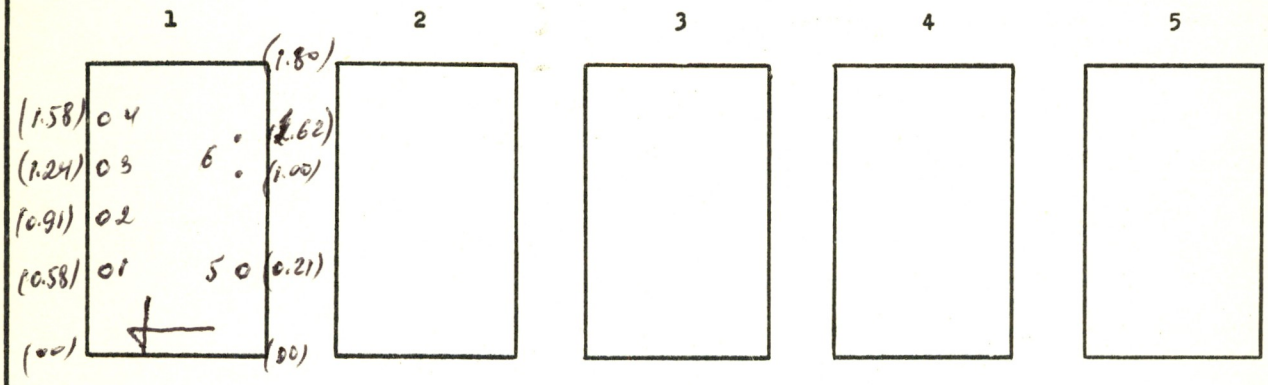

b) Horizontalinis:

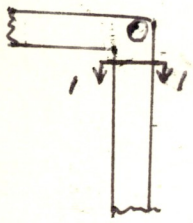

PRIRIŠIMO BRĖŽINYS:

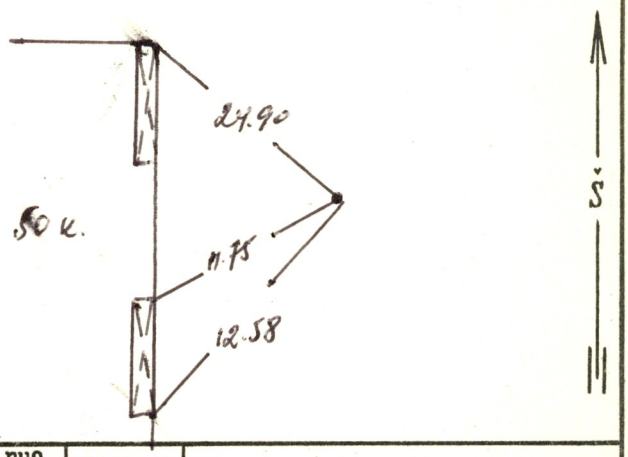

Pavadinimas	Medžiaga	Skersmenys mm	Atst.nuo dangčio m	Altitudės
Dangtis	bet			158.63
Žemė				
Sienos	bet			
Dugnas	bet	1.50 x 1.80	2,12	156.51

Piūv. Nr.	Vamzd. Nr.	Komunikac. rūšis	Medž.		Atst.nuo dugno m	
	1-4	šilum	pl			
1	5	kanal.	pl	100		
	6	5 kab.				

Lipynės – (medžiaga, kiekis)

Ar yra dujų? –

Pastabos: 1) Atstumai piūviuose duoti iki vamzdžių viršaus

2)

Inžinerinių tyrinėjimų INSTITUTAS

Objekto Nr. 01-3

Sudarė	V. Malinauskas	
	(pavardė)	(parašas)
Patikrino	Šmitas	
	(pavardė)	(parašas)

1974 m. IX men. d.
(įrenginio tyrinėjimo data)