Praeinamojo kolektoriaus kamera Nr. (1) 54 KORTELĖ 129-c-5
(įrenginio pavadinimas) (abrise) (plane) (planšeto nomenklatūra)

1970 (įrenginio pastatymo metai) | Vilnius (miestas) | Žvaigždžių g. (gatvė)

KOLEKTORIAUS PIŪVIAI: a) Vertikaliniai:

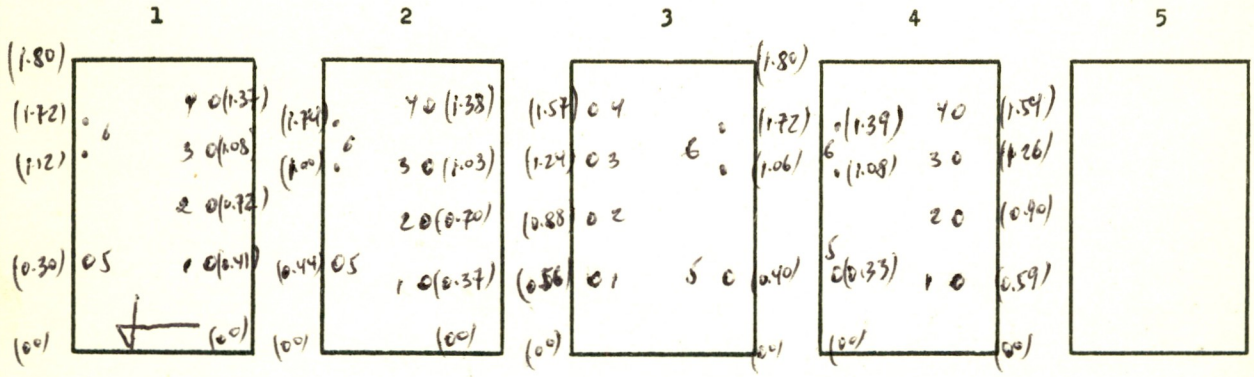

b) Horizontalinis:

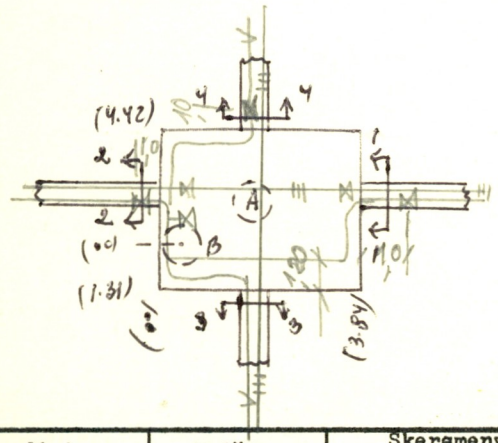

PRIRIŠIMO BRĖŽINYS:

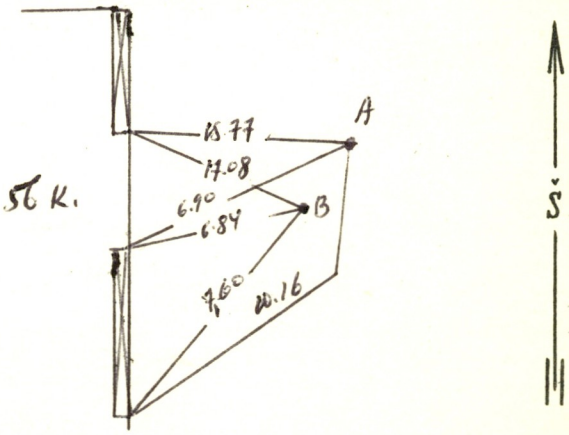

Pavadinimas	Medžiaga	Skersmenys mm	Atst. nuo dangčio m	Altitudės
Dangtis	ket			A-157.51
				B-157.41
Žemė				
Sienos	bet			
Dugnas	bet	4,42 x 3,84	3.51	154.00

Piūv. Nr.	Vamzd. Nr.	Komunikac. rūšis	Medž.	Skersmenys mm	Atst. nuo dugno m	Altitudės
1	1-4	šlelm	pl			
	5	vand.	pl	200		
	6	6 kab				
2	1-4	šlelm	pl			
	5	vand	pl	200		
	6	4 kab				
3	1-4	šlelm	pl			
	5	vand	pl	200		
	6	5 kab				
4	1-4	šlelm				
	5	vand.	pl	200		
	6	4 kab.				
	104					

Lipynės sapečios (medžiaga, kiekis)

Ar yra dujų? –

Pastabos: 1) Atstumai piūviuose duoti iki vamzdžių viršaus

2)

Inžinerinių tyrinėjimų INSTITUTAS

Objekto Nr. 01-3

Sudarė Malinauskas (pavardė) (parašas)

Patikrino Šniras (pavardė) (parašas)

1974 m. IX men. d.
(įrenginio tyrinėjimo data)