Praeinamojo kolektoriaus kamera Nr. (9) 205 KORTELĖ 129-c-5
(įrenginio pavadinimas) (abrise) (plane) (planšeto nomenklatūra)

1970 (įrenginio pastatymo metai) | Vilnius (miestas) | Gatvė. A. mfr. (gatvė)

KOLEKTORIAUS PIŪVIAI:

a) Vertikaliniai:

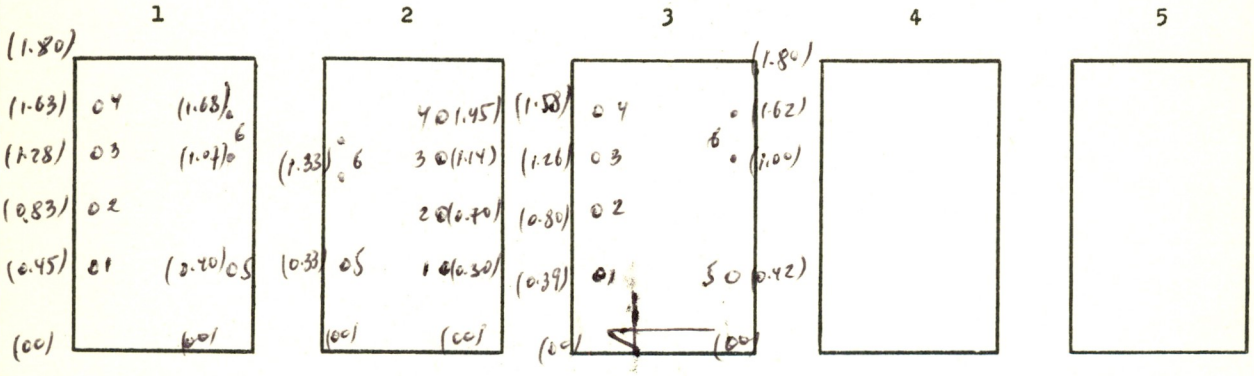

b) Horizontalinis:

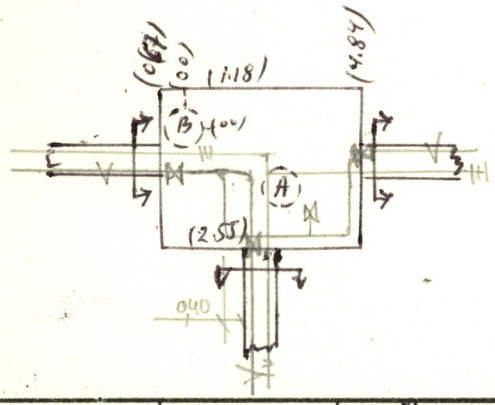

PRIRIŠIMO BRĖŽINYS:

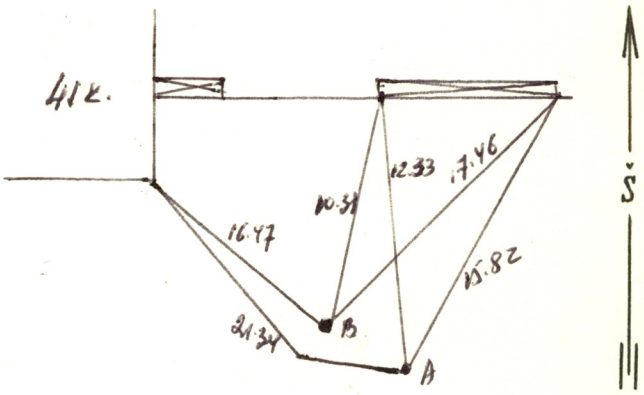

Pavadinimas	Medžiaga	Skersmenys mm	Atst. nuo dangčio m	Altitudės
Dangtis	bet			A 158.99 B 158.96
Žemė				
Sienos	bet			
Dugnas	bet	1,50 × 1,80	3.60	155.39

Piūv. Nr.	Vamzd. Nr.	Komunikac. rūšis	Medž.	Skersmenys mm	Atst. nuo dugno m	Altitudės
1	1-4	šilum.	pl			
	5	vand.	pl.	200		
	6	8 kab.				
2	1-4	šilum.	pl			
	5	vand.	pl	plast. 200		
	6	10 kab.				
3	1-4	šilum.	pl			
	5	vand.	pl	plast. 200		
	6	4 kab.				
		105				

Lipynės kopėčios (medžiaga, kiekis)

Ar yra dujų? –

Pastabos: 1) Atstumai piūviuose duoti iki vamzdžių viršaus

2)

Inžinerinių tyrinėjimų INSTITUTAS

Objekto Nr. 61-3

Sudarė Valinauskas (pavardė) (parašas)

Patikrino Šimnas (pavardė) (parašas)

1974 m. IX men. d.
(įrenginio tyrinėjimo data)