Praeinamojo kolektoriaus kamera Nr. (3) 177 KORTELĖ 129-C-15
(įrenginio pavadinimas) (abrise) (plane) (planšeto nomenklatūra)

1986 (įrenginio pastatymo metai) | Vilnius (miestas) | Architektų (gatvė)

KOLEKTORIAUS PIŪVIAI: a) Vertikaliniai:

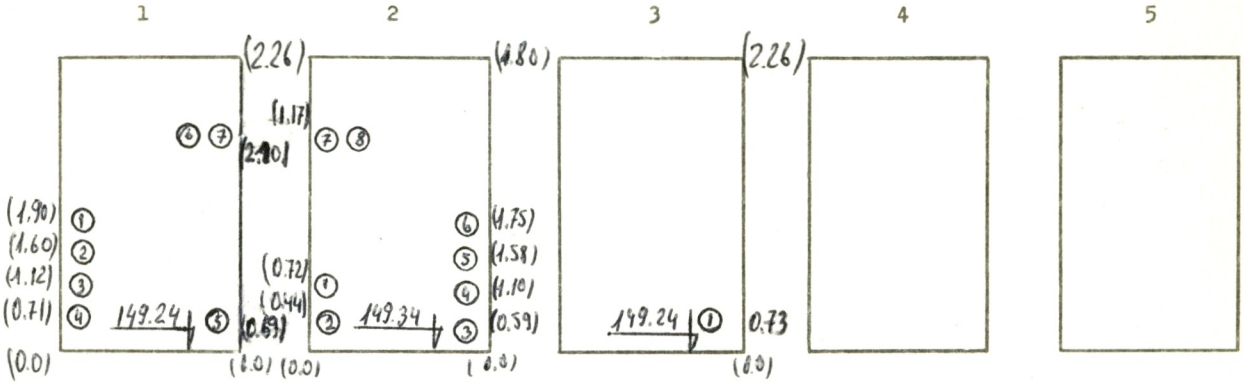

b) Horizontalinis:

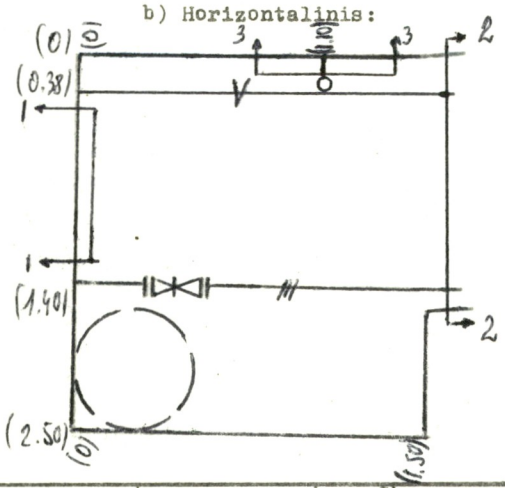

PRIRIŠIMO BRĖŽINYS:

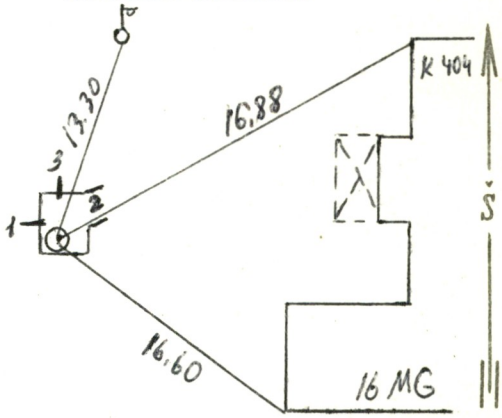

Pavadinimas	Medžiaga	Skersmenys mm	Atst. nuo dangčio m	Altitudės
Dangtis	ket.	650		153.30
Žemė	gr.		0.0	153.30
Sienos	bet.			
Dugnas	bet.	1500 × 2500	4.06	149.24

Piūv. Nr.	Vamzd. Nr.	Komunikac. rūšis	Medž.		Atst. nuo dugno m	
1	1-4	šilum.	pl	80,100,100,100		
	5	vand.	pl	100		
	6-7	el. kabel.				
2	1-2	vand.	pl	100,100		
	3-6	šilum.	pl	80,100,100,100		
	7-8	el. kabel.				
3	1	vand.	pl	100		

Lipynės mel. kopečios (medžiaga, kiekis)

Ar yra dujų? —

Pastabos: 1) Atstumai piūviuose duoti iki vamzdžių viršaus
2) Žemės lubų H=151.50

Inžinerinių tyrinėjimų INSTITUTAS

Objekto Nr. 01-3/3552

Sudarė	Čirklys (pavardė)	(parašas)
Patikrino	(pavardė)	(parašas)

1986 m. 06 men. 20 d.
(įrenginio tyrinėjimo data)

3