Praeinamojo kolektoriaus Liukas Nr.(1) 82a KORTELĖ 129-C-14
(įrenginio pavadinimas) (abrise) (plane) (planšeto nomenklatūra)

(įrenginio pastatymo metai) | Vilnius (miestas) | Architektų (gatvė)

KOLEKTORIAUS PIŪVIAI: a) Vertikaliniai:

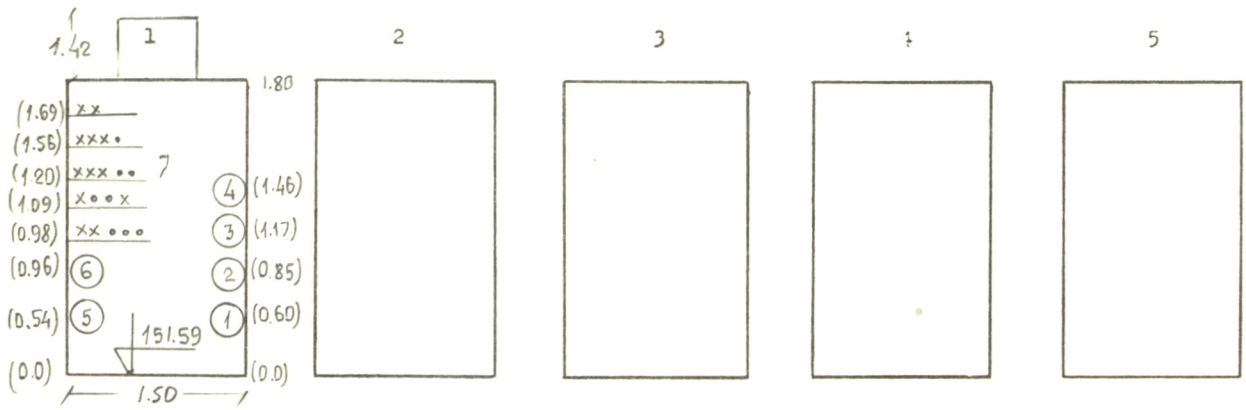

b) Horizontalinis:

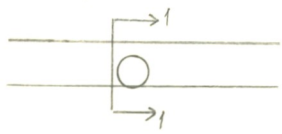

PRIKIŠIMO BRĖŽINYS:

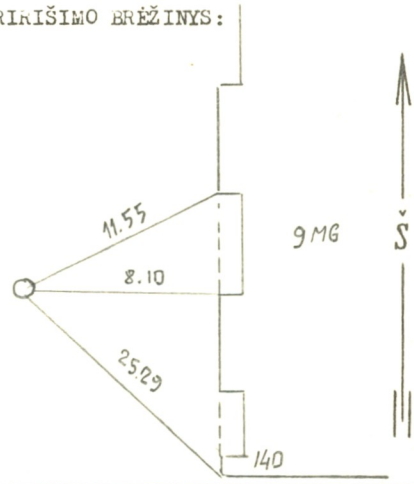

Pavadinimas	Medžiaga	Skersmenys mm	Atst. nuo dangčio m	Altitudės
Dangtis	ketinis	650		154.81
Žemė	gruntas		0.0	154.81
Sienos	betonas			
Dugnas	betonas	1.80 x 1.50	3,22	151.59

Piūv. Nr.	Vamzd. Nr.	Komunikac. rūšis	Medž.		Atst. nuo dugno m	
	1	šiluminė	plien.		0.60	152.19
	2	šiluminė	plien.		0.85	152.44
	3	šiluminė	plien.		1.17	152.76
	4	šiluminė	plien.		1.46	153.05
	5	vandent	plien.		0.54	152.13
	6	vandent	plien.		0.96	152.55
	7	Ryšio ir elektros k			0.98	152.57
		— " —			1.09	152.68
		— " —			1.20	152.79
		— " —			1.56	153.15
		— " —			1.69	153.28

Lipynės _____ (medžiaga, kiekis)

Ar yra dujų? _____

Pastabos: 1) Atstumai piūviuose duoti iki vamzdžių viršaus

2)

Inžinerinių tyrinėjimų INSTITUTAS

Objekto Nr. 01-18249

Sudarė	Petrauskas	
	(pavardė)	(parašas)
Patikrino	Darulis	
	(pavardė)	(parašas)

1987 m. 04 men. 1 d.
(įrenginio tyrinėjimo data)

3