Liet. nuot. tinkl., dren.
(Komunikacija)

Lietaus nuotekų, drenažo šulinys
(įrenginio pavadinimas)

Nr.(129-A-2) 96A KORTELĖ

Vilniaus m. (Miestas) | Pilaitės (Gatvė) | 75/32-0153 (Planšeto nomenklatūra)

ŠULINIO PJŪVIAI (Matmenys duoti m)

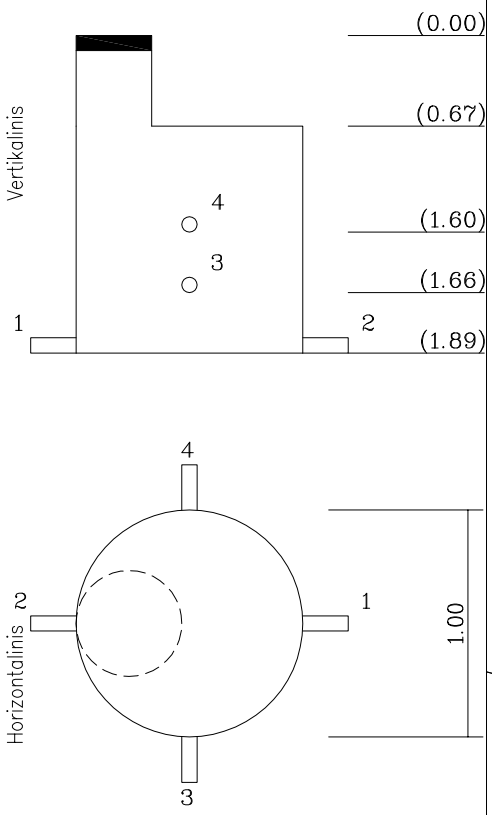

PRIRIŠIMO BRĖŽINYS

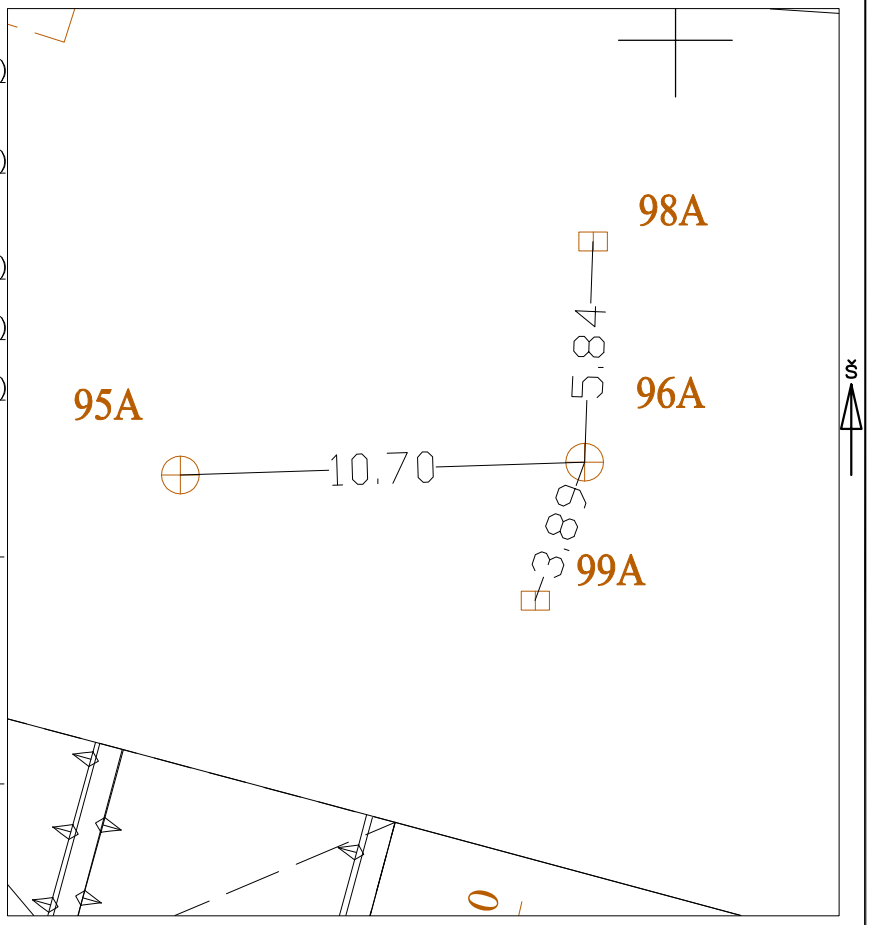

Pavadinimas	Medžiaga	Diametras	Atstumas nuo dangčio		Altitudės
Dangtis	Ketus	700			151.31
Žemė			0.00		151.31
Sienos	Betonas				
Dugnas	Betonas	1000			
Vamzdžiai Nr. 1	PVC	200	Viršus		
			Apačia	1.89	149.42
Nr. 2	PVC	200	Viršus		
			Apačia	1.89	149.42
Nr. 3	PVC	200	Viršus		
			Apačia	1.66	149.65
Nr. 4	PVC	200	Viršus		
			Apačia	1.60	149.71
Nr. 5			Viršus		
			Apačia		
Nr. 6			Viršus		
			Apačia		
Nr. 7			Viršus		
			Apačia		
Nr. 8			Viršus		
			Apačia		

Lipynės 5
(medžiaga, kiekis)

Ar yra vandens

Ar yra dujų

Pastabos X = 6063188.84; Y = 578147.60

LAS07

Objekto nr. 20/110

Sudarė		A.Tumašev
	Parašas	Pavardė
Patikrino		
	Parašas	Pavardė

2020-12-05
(įrenginio tyrinėjimo data)