ITI Nr. 91

F. kanalizac. Nr. (4) 213 KORTELĖ | 129-A-16

(Įrenginio pavadinimas) (abrise) (plane) | Planšeto nomenkl.

1974 | Vilnius Karoliniškių „c" mr.

(Įrenginio pastatymo metai) | (Miestas) (Gatvė)

SULINIO PIOVIAI:

(Matmenys duoti cm)

Vertikalinis:

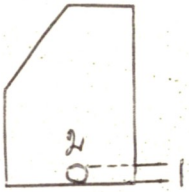

Horizontalinis:

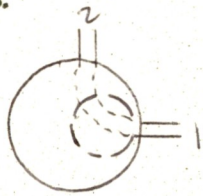

Piešimo brėžinys:

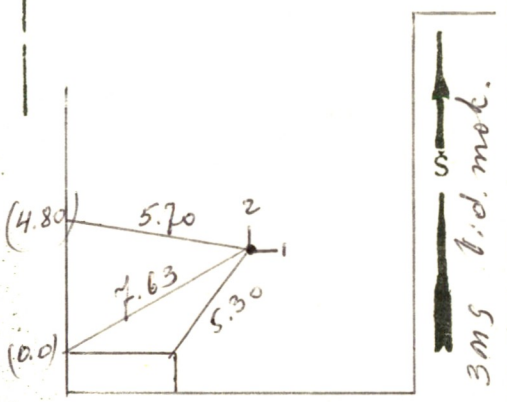

Pastabos ---- ---- -

Pavadinimas	Medžiaga	Diametras mm	Atstumas nuo dangčio	Altitudės
Dangtis	bet	600		161.06
Žemė			0.00	161.06
Sienos	bet			
Dugnas	bet	1.00	2.05	159.01

Lipynės .... 3 ...
(Medžiaga, kiekis)

Ar yra vandens? –

Ar yra dujų? –

Vamzdžiai					
Nr. 1	azb	150	Viršus		
			Apačia	2.05	159.01
Nr. 2	—"—	150	Viršus		
			Apačia	2.05	159.01
Nr. 3			Viršus		
			Apačia		
Nr. 4			Viršus		
			Apačia		
Nr. 5			Viršus		
			Apačia		
Nr. 6			Viršus		
			Apačia		
Nr. 7			Viršus		
			Apačia		

INŽINERINIŲ TYRINĖJIMŲ INSTITUTAS

Objektas Nr. 01-3.

Sudarė	(parašas)	(pavardė)
Patikrino	(parašas)	(pavardė)

1974 m. XII ... mėn. 4 d.

(Kortelės sudarymo data)