Praeinamojo kolektoriaus piūvis Nr.( ) 65 KORTELĖ 129-A-11
(įrenginio pavadinimas) (abrise) (plane) (planšeto nomenklatūra)

1974 Vilnius Karoliniškių „D" m.
(įrenginio pastatymo metai) (miestas) (gatvė)

KOLEKTORIAUS PIŪVIAI:

a) Vertikaliniai:

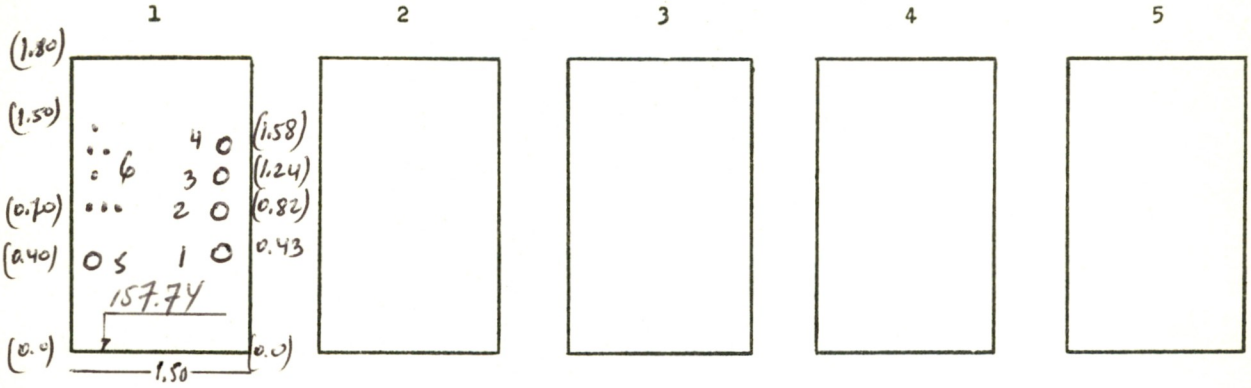

b) Horizontalinis:

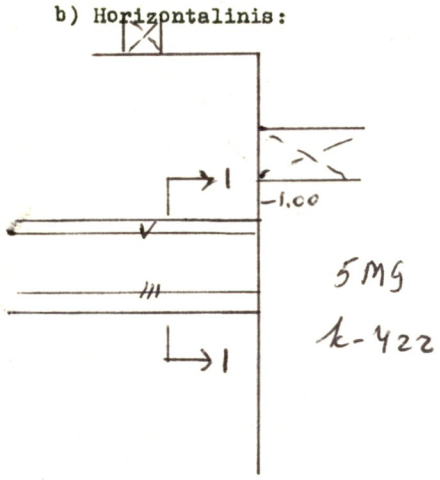

PRIRIŠIMO BRĖŽINYS:

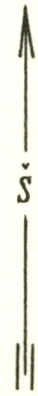

Pavadinimas	Medžiaga	Skersmenys mm	Atst. nuo dangčio m	Altitudės
Dangtis				
Žemė				
Sienos	bet			
Dugnas	bet	1.50 X 1.80		157.74

Piūv. Nr.	Vamzd. Nr.	Komunikac. rūšis	Medž.		Atst. nuo dugno m	
1	1-4	Šilo m.	plr	100, 100, 150, 100		
	5	Vand.	bet	200		
	6	El. kab.				

Lipynės —
(medžiaga, kiekis)

Ar yra dujų? —

Pastabos: 1) Atstumai piūviuose duoti iki vamzdžių viršaus

2)

Inžinerinių tyrinėjimų INSTITUTAS

Objekto Nr. 01-3

Sudarė	Vaitkus	
	(pavardė)	(parašas)
Patikrino	Šnios	
	(pavardė)	(parašas)

1974 m. liepos men. d.
(įrenginio tyrinėjimo data)