ITI Nr. 91

F. Kanalis Nr. (109) 3 KORTELĖ 129-A-11

(Įrenginio pavadinimas) (abrise) (plane) Planšeto nomenkl.

1974 Vilnius Paroliškių „Dm"

(Įrenginio pastatymo metai) (Miestas) (Gatvė)

SULINIO PIŪVIAI:

(Matmenys duoti cm)

Vertikalinis:

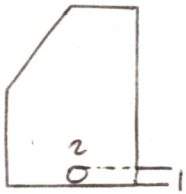

Horizontalinis:

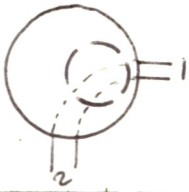

Piešimo brėžinys:

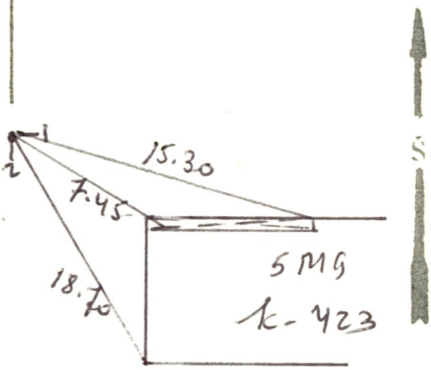

Pastabos

Pavadinimas	Medžiaga	Diametras mm	Atstumas nuo dangčio	Altitudės
Dangtis	bet	600		160.18
Žemė			0.00	160.18
Sienos	bet			
Dugnas	bet	1.00	3.45	156.73

Vamzdžiai				
Nr. 1	ø26	200	Viršus / Apačia 3.44	156.74
Nr. 2	— " —	200	Viršus / Apačia 3.45	156.73
Nr. 3			Viršus / Apačia	
Nr. 4			Viršus / Apačia	
Nr. 5			Viršus / Apačia	
Nr. 6			Viršus / Apačia	
Nr. 7			Viršus / Apačia	

Lipynės .... 9 ...
(Medžiaga, kiekis)

Ar yra vandens? —

Ar yra dujų? —

INŽINERINIŲ TYRINĖJIMŲ INSTITUTAS

Objektas Nr. 01-3

	(parašas)	(pavardė)
Sudarė		Vaitkus
Patikrino		

1974 m. IX mėn. 22 d.
(Kortelės sudarymo data)