Praeinamojo kolektoriaus kamera Nr. (9.10) 104 KORTELĖ 129-A-11
(įrenginio pavadinimas) (abrise) (plane) (planšeto nomenklatūra)

1974 Vilnius Karoliniškių a. D'mr.
(įrenginio pastatymo metai) (miestas) (gatvė)

KOLEKTORIAUS PIŪVIAI: a) Vertikaliniai:

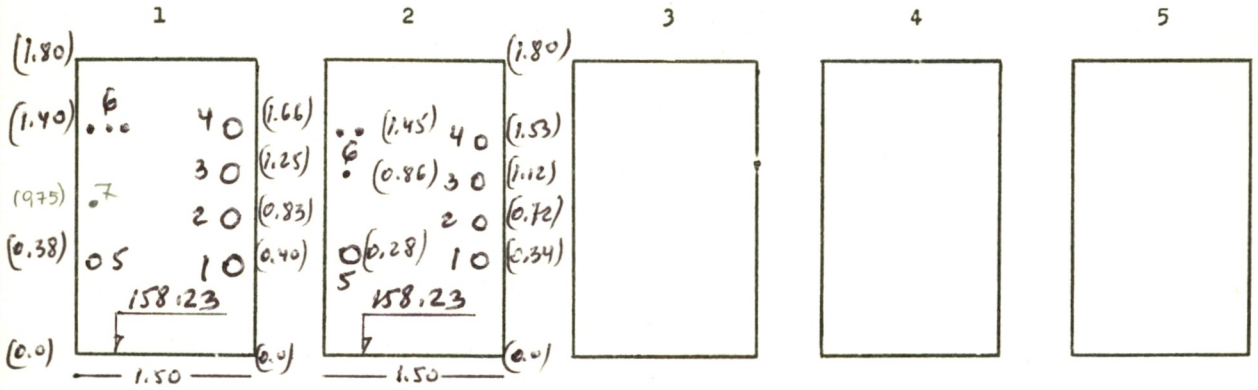

b) Horizontalinis:

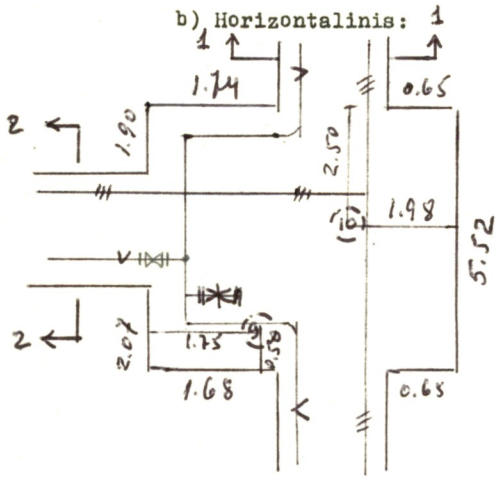

PRIRIŠIMO BRĖŽINYS:

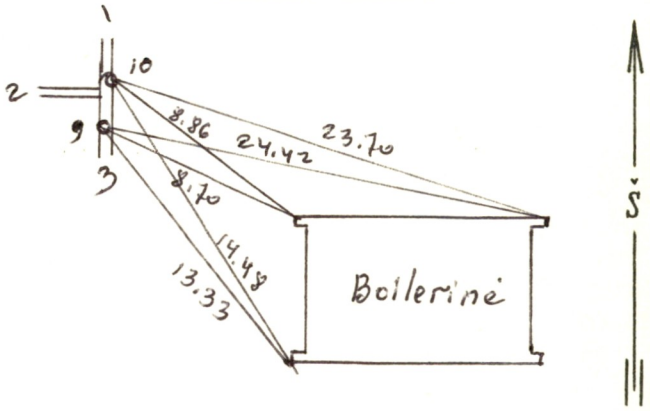

Pavadinimas	Medžiaga	Skersmenys mm	Atst. nuo dangčio m	Altitudės
Dangtis	bet	600		9 - 161.18 10 - 161.18
Žemė			0.00	161.18
Sienos	bet			
Dugnas	bet	5.52 × 3.89	2.95	158.23

Piūv. Nr.	Vamzd. Nr.	Komunikac. rūšis	Medž.		Atst. nuo dugno m	
1	1-4	Šilum.	plr	150, 150, 150, 100		
	5	Vand.	PE	225		
	6	El. kab.				
2	1-4	Šilum.	plr			
	5	Vand.	PE	63		
	6	El. kab.				
	7	6x El. kab				

Lipynės — (medžiaga, kiekis)

Ar yra dujų? —

Pastabos: 1) Atstumai piūviuose duoti iki vamzdžių viršaus

2)

Inžinerinių tyrinėjimų INSTITUTAS

Objekto Nr. 01-3

Sudarė	Vaitkus	
	(pavardė)	(parašas)
Patikrino	Šniras	
	(pavardė)	(parašas)

1974 m. liepos men. d.
(įrenginio tyrinėjimo data)

35