ITI Nr. 9 a

Fek. kanalizacija — Nr. (4) 73 KORTELĖ

(Komunikacija) (Įrenginio pavadinimas)

Vilnius — Karoli mokyk., D nr. 129-A-10

(Miestas) (Gatvė) (Planšeto nomenklatūra)

ŠULINIO PIŪVIAI (Matmenys duoti m) — PRIRIŠIMO BRĖŽINYS

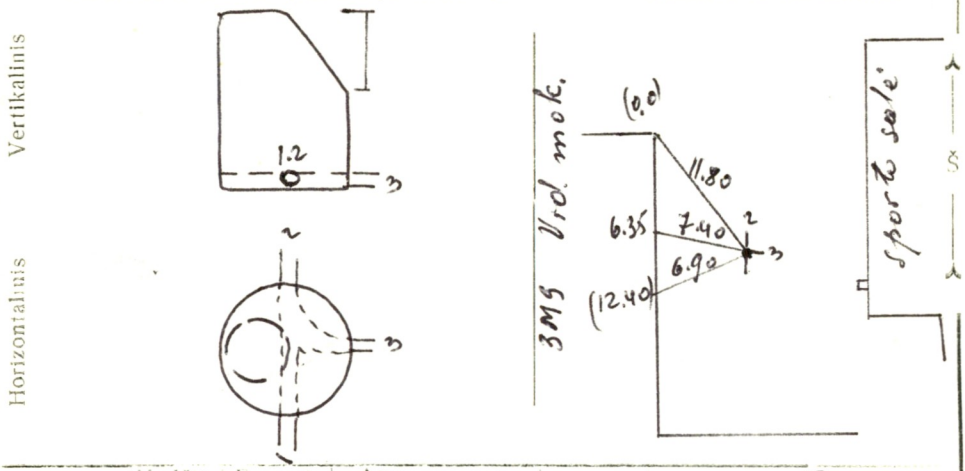

Pavadinimas	Medžiaga	Diametras	Atstumas nuo dangčio		Aftitudės
Dangtis	bet	600			159.90
Žemė			0.00		159.90
Senos	bet				
Dugnas	bet	1.00	2.14		157.76
Vamzdžiai Nr. 1	ker	150	Viršus		
			Apačia	2.14	157.76
Nr. 2	-"-	150	Viršus		
			Apačia	2.14	157.76
Nr. 3	-"-	150	Viršus		
			Apačia	2.14	157.76
Nr. 4			Viršus		
			Apačia		
Nr. 5			Viršus		
			Apačia		
Nr. 6			Viršus		
			Apačia		
Nr. 7			Viršus		
			Apačia		

Lipynės 5 (Medžiaga, kiekis)

Ar yra vandens? —

Ar yra dujų? —

Pastabos

Inžinerinių tyrinėjimų INSTITUTAS

Objekto Nr. 01-3

Sudarė (parašas) Vartas (pavardė)

Patikrino (parašas) (pavardė)

1976 m. VIII mėn. d.

(Įrenginio tyrinėjimo data)

Biržai, 2075, 15000 —75