Praeinamojo kolektoriaus kamera Nr.(6) 141 KORTELĖ 128-Ž-8
(įrenginio pavadinimas) (abrise) (plane) (planšeto nomenklatūra)

1970 Vilnius Žvaigždžių g.
(įrenginio pastatymo metai) (miestas) (gatvė)

KOLEKTORIAUS PIŪVIAI: a) Vertikaliniai:

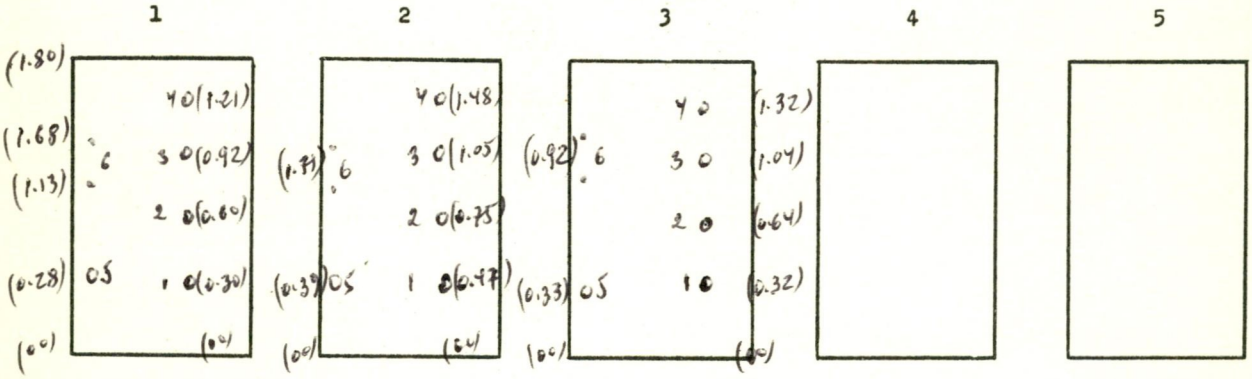

b) Horizontalinis:

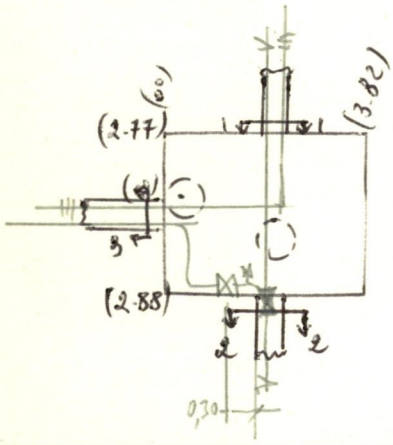

PRIRIŠIMO BRĖŽINYS:

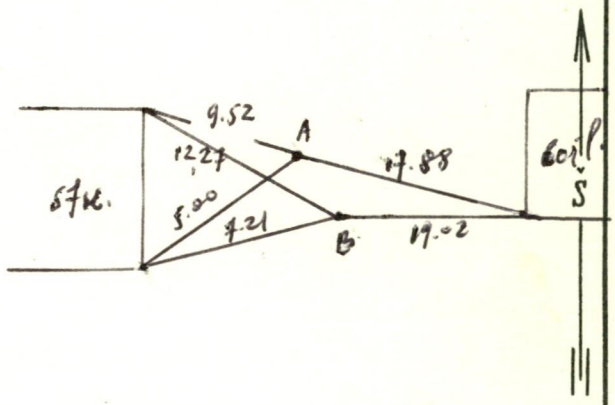

Pavadinimas	Medžiaga	Skersmenys mm	Atst. nuo dangčio m	Altitudės
Dangtis	vel			A 157.77 B=157.77
Žemė				
Sienos	bet			
Dugnas	bet	3.82 × 2.88	3.20	154.57

Piūv. Nr.	Vamzd. Nr.	Komunikac. rūšis	Medž.	Skersmenys mm	Atst. nuo dugno m	Altitudės
1	1-4	šilum	pl			
	5	vand	pl	200		
	6	4 kab				
2	1-4	šilum	pl			
	5	vand	pl	200		
	6	4 kab				
3	1-4	šilum	pl			
	5	vand	pl	~~200~~ 150		
	6	3 kab.				

4

Lipynės nopūtos
(medžiaga, kiekis)

Ar yra dujų? –

Pastabos: 1) Atstumai piūviuose duoti iki vamzdžių viršaus

2)

Inžinerinių tyrinėjimų INSTITUTAS

Objekto Nr. 01-3

Sudarė Malinauskas
(pavardė) (parašas)

Patikrino Šuiras
(pavardė) (parašas)

1974 m. IX men. d.
(įrenginio tyrinėjimo data)