Praeinamojo kolektoriaus Kamera Nr. (21) 212 KORTELĖ 128-D-12
(įrenginio pavadinimas) (abrise) (plane) (planšeto nomenklatūra)

1970 (įrenginio pastatymo metai) | Vilnius (miestas) | Karol. „A" mfr. (gatvė)

KOLEKTORIAUS PIŪVIAI:

a) Vertikaliniai:

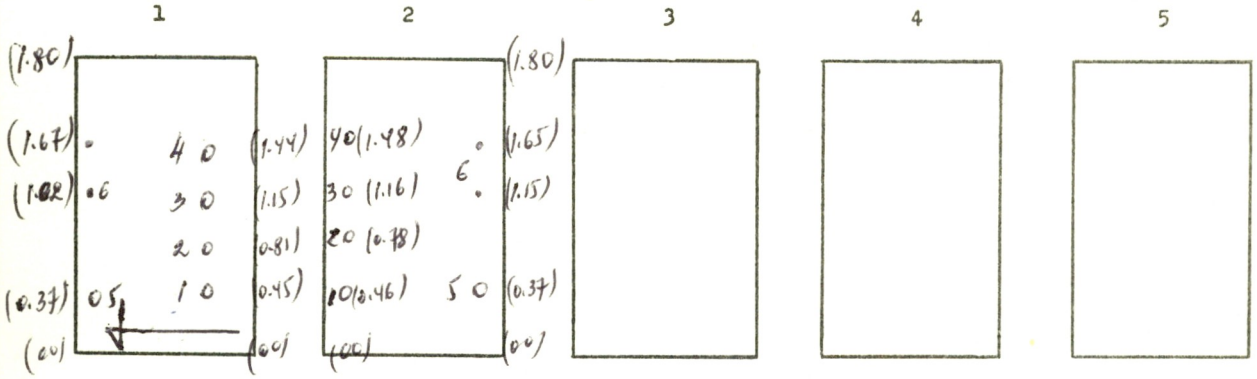

b) Horizontalinis:

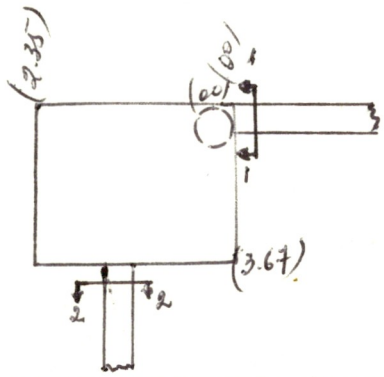

PRIRIŠIMO BRĖŽINYS:

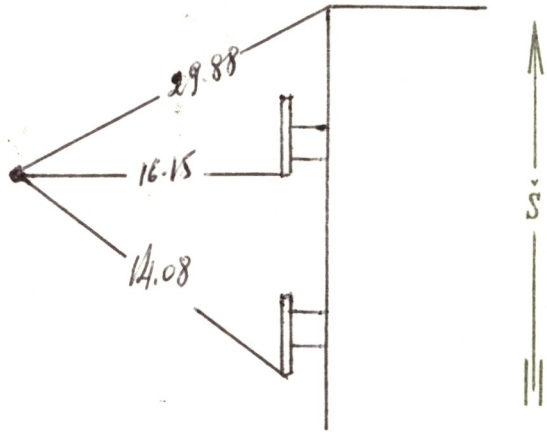

Pavadinimas	Medžiaga	Skersmenys mm	Atst. nuo dangčio m	Altitudės
Dangtis	met			160.75
Žemė				
Sienos	bet			
Dugnas	bet		3.38	157.37

Piūv. Nr.	Vamzd. Nr.	Komunikac. rūšis	Medž.	Skersmenys mm	Atst. nuo dugno m	
1	1-4	šildymo	pl			
	5	vand.	pl	200		
	6	8 kab.				
2	1-4	šildym.	pl			
	5	vand.	pl	200		
	6	7 kab.				

Lipynės kopečios (medžiaga, kiekis)

Ar yra dujų? ✓

Pastabos: 1) Atstumai piūviuose duoti iki vamzdžių viršaus

2)

Inžinerinių tyrinėjimų INSTITUTAS

Objekto Nr. 01-3

Sudarė Sofalinauskas (pavardė) (parašas)

Patikrino Šimas (pavardė) (parašas)

1974 m. IX men. d.
(įrenginio tyrinėjimo data)