Nuotekų šalinimo tinklo šulinis (įrenginio pavadinimas)	Nr.( ) (abrise) 224 (plane)	KORTELĖ	116-C-14 (78/32-0129) (planšeto nomenklatūra)
2017 (įrenginio pastatymo metai)	Vilniaus m. (miestas)		A.Kojelavičiaus g. (gatvė)

a) Vertikalinis :

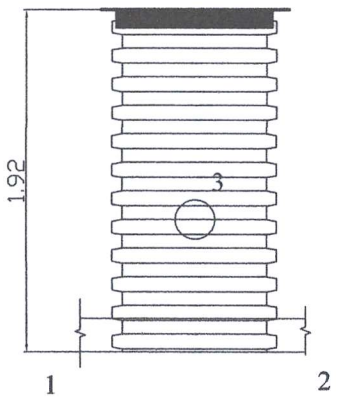

b) Horizontalinis :

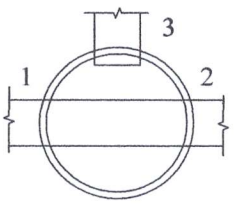

PRIRIŠIMO BRĖŽINYS :

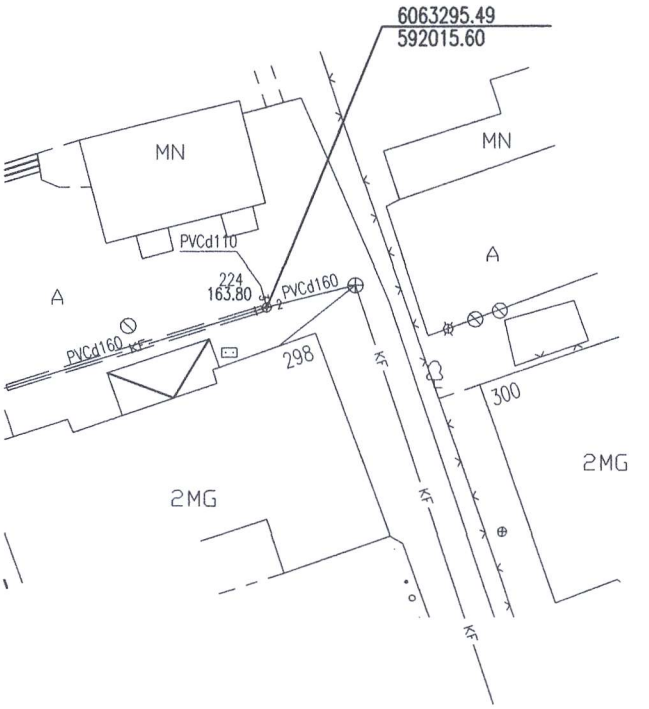

Pavadinimas		Medžiaga	Skersmenys mm.	Atst. nuo dangčio m.		Altitudės
Dangtis		met.	320			163.80
Žemė		asf.		0.00		163.80
Sienos		plstm.				
Dugnas		PVC	315	1.92		161.88
Krypties Nr.	Vamzd. Nr.					
	Nr.1	PVC	160	v.l.	1.92	161.88
	Nr.2	PVC	160	v.l.	1.92	161.88
	Nr.3	PVC	110	v.l.	1.56	162.24

Lipynės nėra (medžiaga, kiekis)

Ar yra vandens? nėra

Ar yra dujų? nėra

Pastabos: X=6063295.49; Y=592015.60

LAS07

KRS INŽINERINIŲ TINKLŲ SPECIALISTAI

Objekto Nr. I.377/17

Sudarė	A. Prosianikov (pavardė)	(parašas)
Patikrino	(pavardė)	(parašas)

2017 m. 12 men. 01 d.
(įrenginio tyrinėjimo data)