Nuotekų šalinimo tinklo šulinis (įrenginio pavadinimas)	Nr.( ) (abrise) 172 (plane)	KORTELĖ	116-C-14 (78/32-0129) (planšeto nomenklatūra)
2017 (įrenginio pastatymo metai)	Vilniaus m. (miestas)		A.Kojelavičiaus g. (gatvė)

a) Vertikalinis :

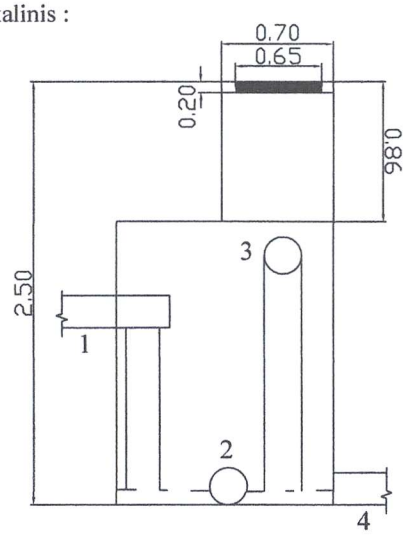

PRIRIŠIMO BRĖŽINYS :

b) Horizontalinis :

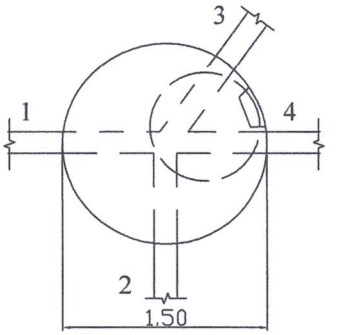

Pavadinimas		Medžiaga	Skersmenys mm.	Atst. nuo dangčio m.		Altitudės
Dangtis		met.	650			165.95
Žemė		asf.		0.00		165.95
Sienos		bet.				
Dugnas		bet.	1500	2.50		163.45
Krypties Nr.	Vamzd. Nr.					
	Nr.1	PVC	160	v.l.	1.38	164.57
	Nr.2	PVC	160	v.l.	2.50	163.45
	Nr.3	PVC	110	v.l.	0.91	165.04
	Nr.4	PVC	160	v.l.	2.43	163.52

Lipynės kilpos, 6
(medžiaga, kiekis)

Ar yra vandens? nėra

Ar yra dujų? nėra

Pastabos: X=6063351.36; Y=592056.26
LAS07

KRS
INŽINERINIŲ TINKLŲ SPECIALISTAI

Objekto Nr. I.378/17

Sudarė	A. Prosjanikov (pavardė)	(parašas)
Patikrino	(pavardė)	(parašas)

2017 m. 12 men. 01 d.
(įrenginio tyrinėjimo data)