Vandentiekis (Komunikacija) | Sklendė, (įrenginio pavadinimas) | Nr.(_____) 44a KORTELĖ

Vilnius (Miestas) | Gandrų g. (Gatvė) | 115-D-15 (78/32-0126) (Planšeto nomenklatūra)

ŠULINIO PJŪVIAI (Matmenys duoti m)

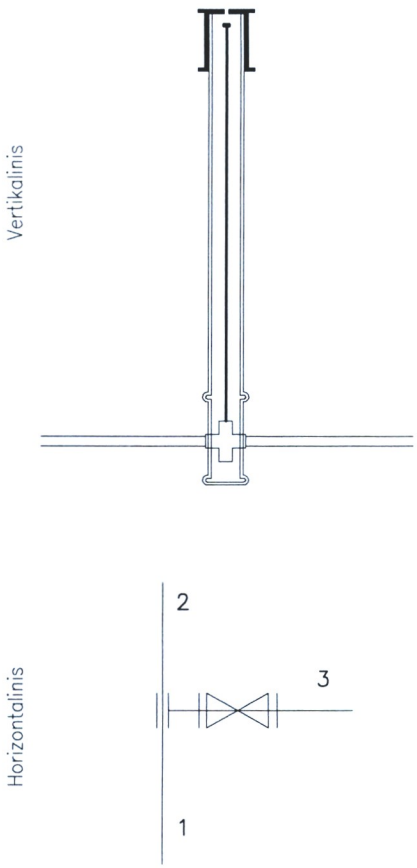

PRIRIŠIMO BRĖŽINYS

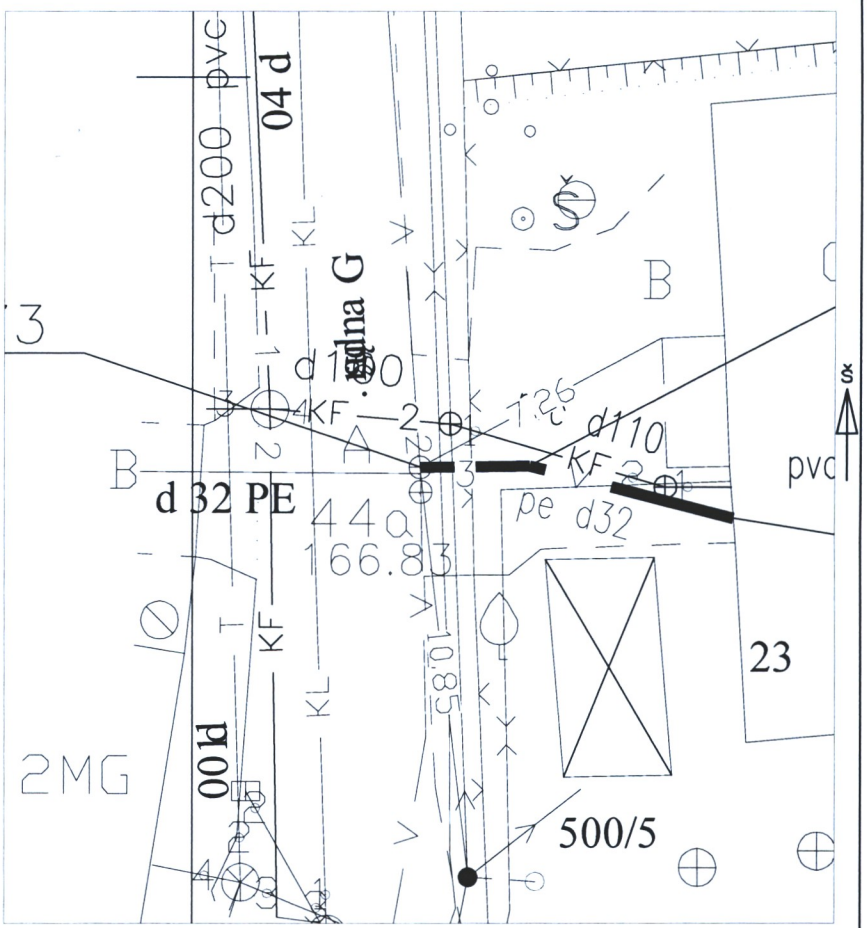

Pavadinimas	Medžiaga	Diametras	Atstumas nuo dangčio		Altitudės
Dangtis	Ketus	150			166.83
Žemė	Asfaltas		0.00		166.83
Sienos					
Dugnas			2.07		164.76
Vamzdžiai Nr. 1	Ketus	150	Viršus	2.07	164.76
			Apačia	2.22	164.61
Nr. 2	Ketus	150	Viršus	2.07	164.76
			Apačia	2.22	164.61
Nr. 3	Pe	32	Viršus	2.07	164.76
			Apačia	2.10	164.73
Nr. 4			Viršus		
			Apačia		
Nr. 5			Viršus		
			Apačia		
Nr. 6			Viršus		
			Apačia		
Nr. 7			Viršus		
			Apačia		
Nr. 8			Viršus		
			Apačia		

Lipynės _____ (medžiaga, kiekis)

Ar yra vandens _____

Ar yra dujų _____

Pastabos X = 6063339.09; Y = 591256.02

LAS 07

UAB "Kelvista"

Objekto nr.

Sudarė		E. Galdikas
	Parašas	Pavardė
Patikrino		
	Parašas	Pavardė

2016-05-26

(įrenginio tyrinėjimo data)