Buit. ir ūk. nuot. tinkl. (Komunikacija) | Nuotėkų kanalizacijos šulinys (įrenginio pavadinimas) | Nr.(115-D-11) 161 KORTELĖ

Naujoji Vilnia (Miestas) | Gandru g. (Gatvė) | 78/32-0105 (Planšeto nomenklatūra)

ŠULINIO PJŪVIAI (Matmenys duoti m)

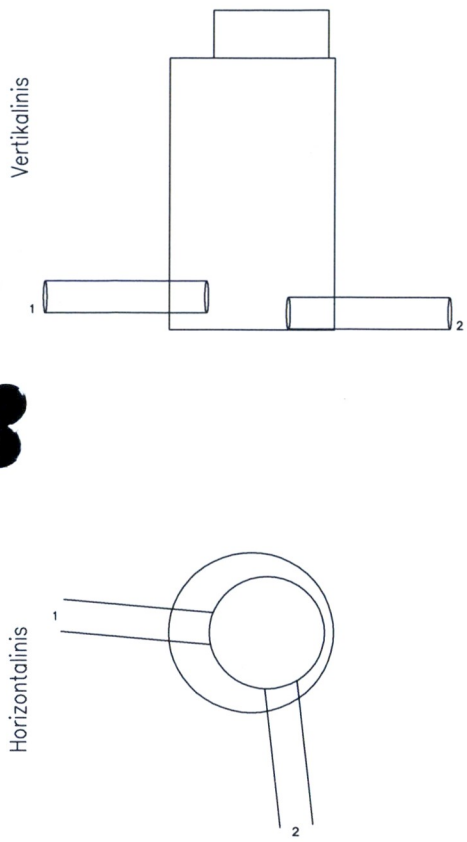

PRIRIŠIMO BRĖŽINYS

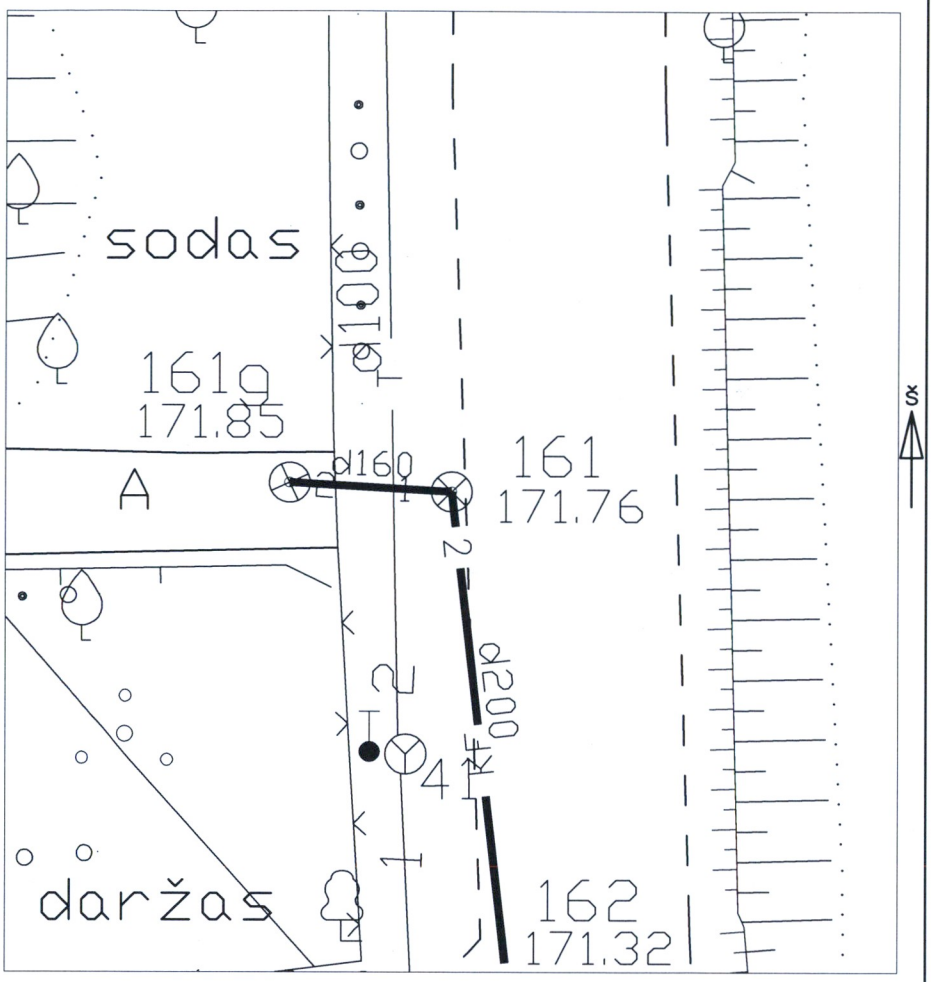

Pavadinimas	Medžiaga	Diametras	Atstumas nuo dangčio		Altitudės
Dangtis	Ketus	650			171.76
Žemė	Žvyras				
Sienos	Betonas				
Dugnas	Betonas	1000	2.59		169.17
Vamzdžiai Nr. 1	Pvc	200	Viršus	2.32	169.44
			Apačia	2.52	169.24
Nr. 2	Pvc	200	Viršus	2.39	169.37
			Apačia	2.59	169.17
Nr. 3			Viršus		
			Apačia		
Nr. 4			Viršus		
			Apačia		
Nr. 5			Viršus		
			Apačia		
Nr. 6			Viršus		
			Apačia		
Nr. 7			Viršus		
			Apačia		
Nr. 8			Viršus		
			Apačia		

Lipynės 8 (medžiaga, kiekis)

Ar yra vandens –

Ar yra dujų –

Pastabos X = 6063599.81; Y = 591236.83

Uab "Detas"

Objekto nr.

Sudarė	A. Sav	A.Savickas
	Parašas	Pavardė
Patikrino	A. Sav	A.Savickas
	Parašas	Pavardė

2014-03-24

(įrenginio tyrinėjimo data)