Vandent.	šulinio	Nr. 201a KORTELĖ
(Komunikacija)	(Įrenginio pavadinimas)	
VILNIUS	Čiurlionytės	115-C-2
(Miestas)	(Gatvė)	(Planšeto nomenklatūra)

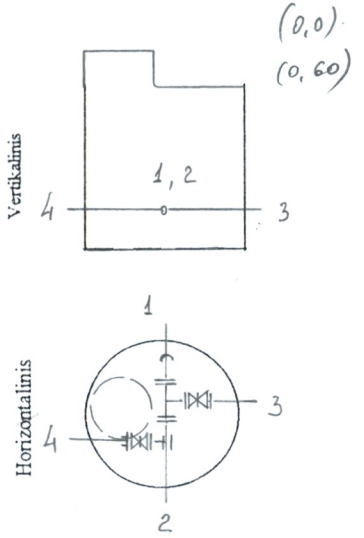

PRIRIŠIMO SCHEMA

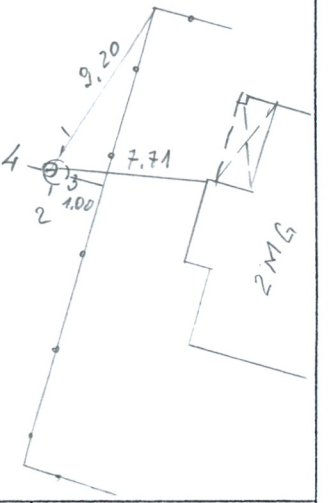

Pavadinimas		Medžiaga	Diametras	Atstumas nuo dangčio, m		Altitudės	Lipynės 4 (kiekis)
Dangtis		ket	650			200,30	
Žemė							
Sienos		bet					Ar yra vandens?
Dugnas		bet	1.5	2,41		197.91	Ar yra dujų?
Vamzdžiai	Nr. 1	ket	100	Viršus	1,89	198.41	Pastabos
				Apačia			
	Nr. 2	ket	100	Viršus	1,89	198.41	J. PAUKŠČIO PERSONALINĖ
				Apačia			
	Nr. 3	ket	65	Viršus	1.89	198.41	ĮMONĖ
				Apačia			
	Nr. 4	PE	32	Viršus	1.90	198.40	Objekto Nr. 605 30
				Apačia			
	Nr. 5			Viršus			Sudarė [signature] J. Paukštis
				Apačia			
	Nr. 6			Viršus			2006 m. 05 mėn. 30 d.
				Apačia			(Įrenginio tyrinėjimo data)
	Nr. 7			Viršus			
				Apačia			