Vandentiekis (Komunikacija) | sklendė (įrenginio pavadinimas) | Nr.(113-B-5) 92a KORTELĖ

Vilnius (Miestas) | Mileišiškių (Gatvė) | 77/32-0008 (Planšeto nomenklatūra)

ŠULINIO PJŪVIAI (Matmenys duoti m)

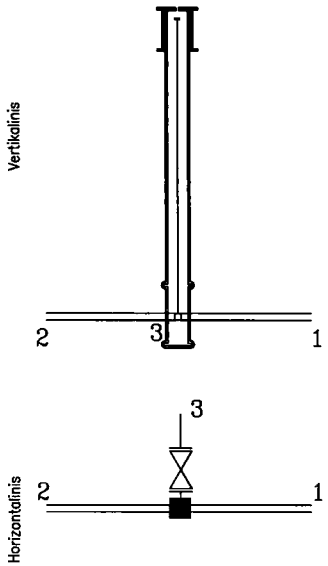

PRIRIŠIMO BRĖŽINYS

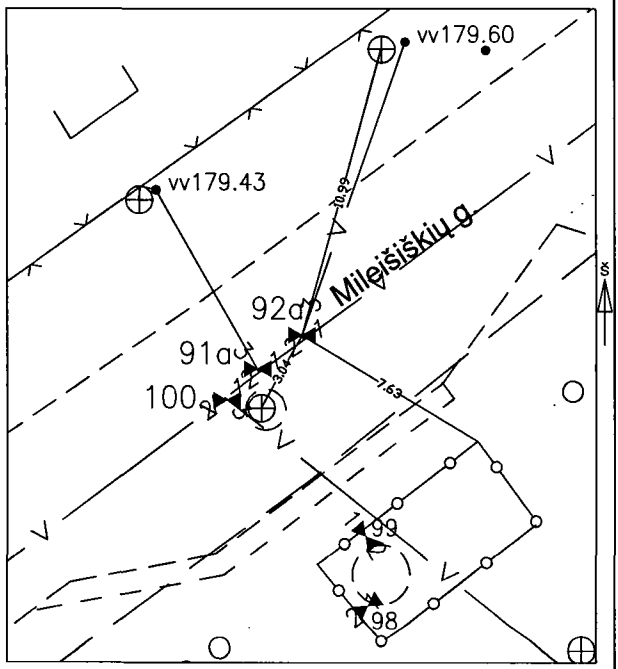

Pavadinimas		Medžiaga	Diametras	Atstumas nuo dangčio		Altitudės
Dangtis		Ketus	–			181.72
Žemė		Asfaltas		0.00		181.72
Sienos		–				
Dugnas		–	–	–		–
Vamzdžiai	Nr. 1	PE	160	Viršus	2.00	179.72
				Apačia		
	Nr. 2	PE	160	Viršus	2.00	179.72
				Apačia		
	Nr. 3	PE	32	Viršus	2.04	179.68
				Apačia		
	Nr. 4			Viršus		
				Apačia		
	Nr. 5			Viršus		
				Apačia		
	Nr. 6			Viršus		
				Apačia		
	Nr. 7			Viršus		
				Apačia		
	Nr. 8			Viršus		
				Apačia		

Lipynės – (medžiaga, kiekis)

Ar yra vandens –

Ar yra dujų –

Pastabos X = 6064927.77; Y = 586875.76

LAS 07

Objekto nr.

Sudarė		P. Gotovskis
	Parašas	Pavardė
Patikrino		
	Parašas	Pavardė

2015-12-19

(Įrenginio tyrinėjimo data)