Vandentiekis (Komunikacija) | sklendė (Įrenginio pavadinimas) | Nr.( ) 75 KORTELĖ

Vilnius (Miestas) | Mileišiškių (Gatvė) | 113-B-4(77/33-0391) (Planšeto nomenklatūra)

ŠULINIO PJŪVIAI (Matmenys duoti m)

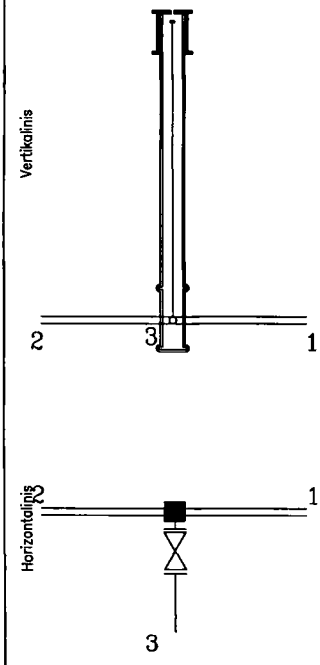

PRIRIŠIMO BRĖŽINYS

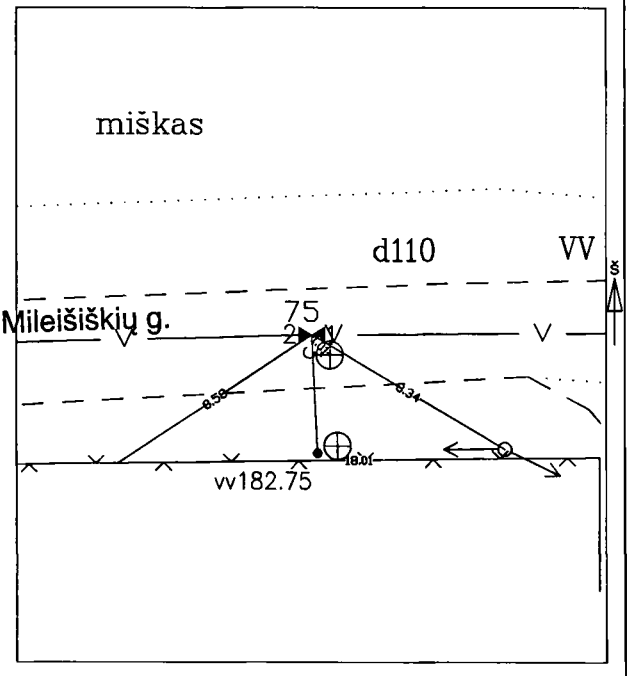

Pavadinimas		Medžiaga	Diametras	Atstumas nuo dangčio		Altitudės
Dangtis		Ketus	190.00			185.65
Žemė		Asfaltas		0.00		185.65
Sienos		–				
Dugnas		–	–	–		–
Vamzdžiai	Nr. 1	PE	110.00	Viršus	2.00	183.65
				Apačia		
	Nr. 2	PE	110.00	Viršus	2.00	183.65
				Apačia		
	Nr. 3	PE	32.00	Viršus	2.04	183.61
				Apačia		
	Nr. 4			Viršus		
				Apačia		
	Nr. 5			Viršus		
				Apačia		
	Nr. 6			Viršus		
				Apačia		
	Nr. 7			Viršus		
				Apačia		
	Nr. 8			Viršus		
				Apačia		

Lipynės – (medžiaga, kiekis)

Ar yra vandens –

Ar yra dujų –

Pastabos X = 6065201.05; Y = 587525.40

LAS 07

Objekto nr.

Sudarė		P.Gotovskis
	Parašas	Pavardė
Patikrino		
	Parašas	Pavardė

2015-12-19

(Įrenginio tyrinėjimo data)