Fekalinė kanalizacija (Komunikacija) | šulinys (įrenginio pavadinimas) | Nr.(113-B-4) 53A KORTELĖ

Vilnius (Miestas) | Mileišiškių g. (Gatvė) | 77/33-0390 (Planšeto nomenklatūra)

ŠULINIO PJŪVIAI (Matmenys duoti m)

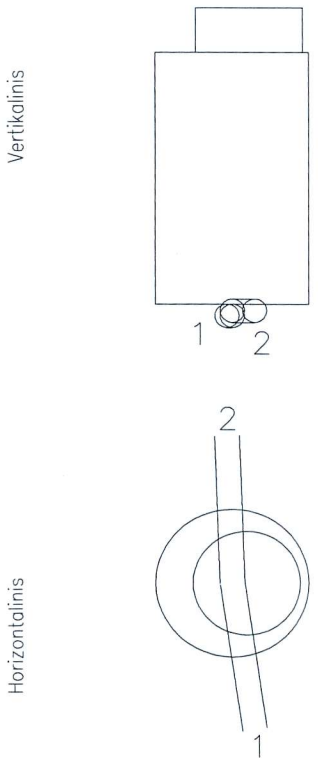

PRIRIŠIMO BRĖŽINYS

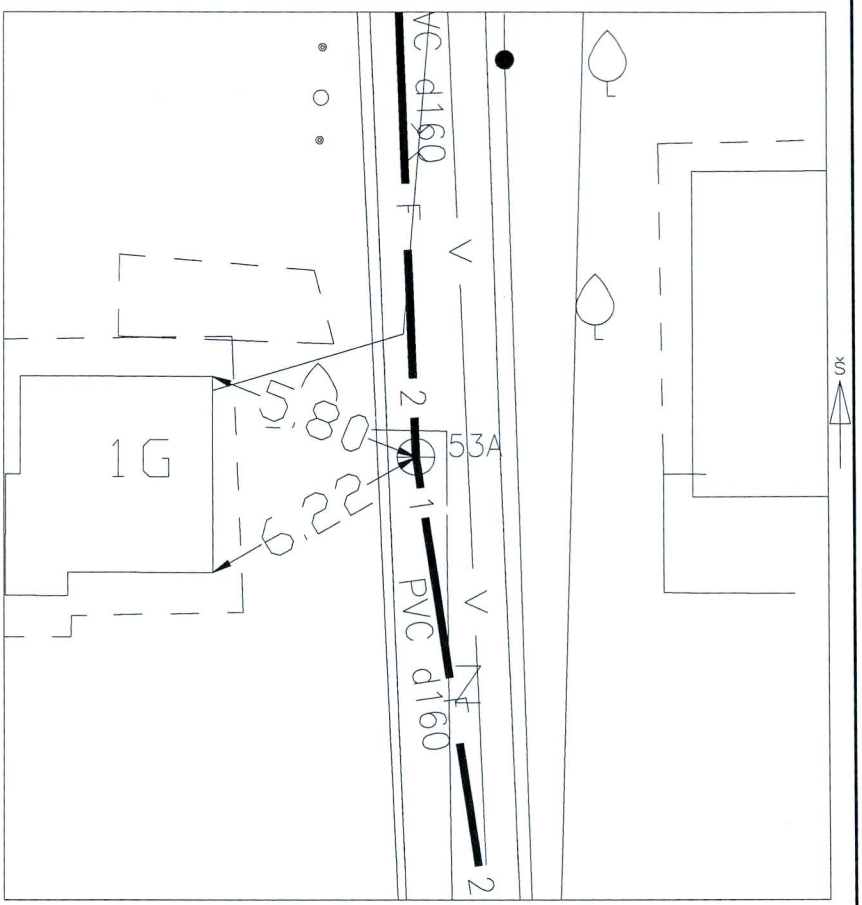

Pavadinimas		Medžiaga	Diametras	Atstumas nuo dangčio		Altitudės
Dangtis		Ketus	600			182.50
Žemė		Gruntas		0.10		182.60
Sienos		PVC				
Dugnas		PVC	600	2.32		180.28
Vamzdžiai	Nr. 1	PVC	160	Viršus	2.12	180.48
				Apačia	2.28	180.32
	Nr. 2	PVC	160	Viršus	2.16	180.44
				Apačia	2.32	180.28
	Nr. 3			Viršus		
				Apačia		
	Nr. 4			Viršus		
				Apačia		
	Nr. 5			Viršus		
				Apačia		
	Nr. 6			Viršus		
				Apačia		
	Nr. 7			Viršus		
				Apačia		
	Nr. 8			Viršus		
				Apačia		

Lipynės nėra (medžiaga, kiekis)

Ar yra vandens nėra

Ar yra dujų nėra

Pastabos X = 6065177.84; Y = 587420.22

Aukščių sistema – LAS07

UAB "PLANAI"

Objekto nr.

Sudarė		T.Samoška
	Parašas	Pavardė
Patikrino		
	Parašas	Pavardė

2017-08-02

(įrenginio tyrinėjimo data)